Electrolux

Thinking of you

ESL 6810RO

RO	MAȘINĂ DE SPĂLAT VASE	MANUAL DE UTILIZARE	2
RU	ПОСУДОМОЕЧНАЯ МАШИНА	ИНСТРУКЦИЯ ПО ЭКСПЛУАТАЦИИ	19
UK	ПОСУДОМИЙНА МАШИНА	ІНСТРУКЦІЯ	38

CUPRINS

1. INSTRUCȚIUNI PRIVIND SIGURANȚA 3
2. DESCRIEREA PRODUSULUI 4
3. PANOUL DE COMANDĂ 5
4. PROGRAME 6
5. OPȚIUNI 8
6. ÎNAINTE DE PRIMA UTILIZARE 10
7. UTILIZAREA ZILNICĂ 12
8. INFORMAȚII ȘI SFATURI 14
9. ÎNGRIJIREA ȘI CURĂȚAREA 15
10. DEPANARE 16
11. INFORMAȚII TEHNICE 17

NE GÂNDIM LA DUMNEAVOASTRĂ

Vă mulțumim că ați achiziționat un aparat Electrolux. Ați ales un produs care include decenii de experiență profesională și de inovație. Ingenios și stilat, a fost conceput special pentru dumneavoastră. Pentru ca oricând îl utilizați puteți fi sigur de aceleași rezultate extraordinare.

Bine ați venit la Electrolux.

Vizitați website-ul la:

Aici găsiți sfaturi privind utilizarea, broșuri, informații care vă ajută la rezolvarea unor probleme apărute și informații despre service:
www.electrolux.com

Înregistrați-vă produsul pentru a beneficia de servicii mai bune:
www.electrolux.com/productregistration

Cumpărați accesorii, consumabile și piese de schimb originale pentru aparatul dvs.:
www.electrolux.com/shop

SERVICIUL DE RELAȚII CU CLIENȚII ȘI SERVICE

Vă recomandăm utilizarea pieselor de schimb originale.
Atunci când contactați unitatea de Service, asigurați-vă că aveți disponibile următoarele informații.
Informațiile pot fi găsite pe plăcuța cu datele tehnice. Model, PNC, Număr de serie.

Avertisment / Atenție-Informații privind siguranța.

Informații și recomandări generale

Informații cu privire la mediul înconjurător

Ne rezervăm dreptul asupra efectuării de modificări.

1. INSTRUCȚIUNI PRIVIND SIGURANȚA

Înainte de instalarea și de utilizarea aparatului, citiți cu atenție instrucțiunile furnizate. Producătorul nu este responsabil dacă instalarea și utilizarea incorectă a aparatului provoacă răniri și daune. Păstrați întotdeauna instrucțiunile împreună cu aparatul pentru referință ulterioară.

1.1 Siguranța copiilor și a persoanelor vulnerabile

AVERTIZARE
Risc de sufocare, vătămare sau invaliditate permanentă.

- Nu permiteți utilizarea aparatului de către copii și persoane cu capacități fizice, senzoriale și mentale reduse sau lipsite de experiență și cunoștințe. Aceste persoane trebuie să fie supravegheate sau instruite în legătură cu folosirea aparatului de către o persoană răspunzătoare pentru siguranța lor.
- Nu lăsați copiii să se joace cu aparatul.
- Nu lăsați la îndemâna copiilor ambalajul produsului.
- Nu lăsați detergenții la îndemâna copiilor.
- Nu lăsați copiii și animalele să se apropie de ușa aparatului când aceasta este deschisă.

1.2 Instalarea

- Îndepărtați toate ambalajele.
- Dacă aparatul este deteriorat, nu îl instalați sau utilizați.
- Nu instalați sau utilizați aparatul într-un loc în care temperatura este sub 0 °C.
- Respectați instrucțiunile de instalare furnizate împreună cu aparatul.
- Asigurați-vă că aparatul este instalat sub structuri sigure și adiacent acestora.

Conexiunea la rețeaua electrică

AVERTIZARE
Risc de incendiu și de electrocutare.

- Aparatul trebuie legat la împământare.
- Verificați dacă informațiile de natură electrică, specificate pe plăcuța cu datele tehnice, corespund sursei de tensiune. Dacă nu, contactați un electrician.
- Folosiți întotdeauna o priză cu protecție la electrocutare corect instalată.
- Nu folosiți prize multiple și cabluri prelungitoare.
- Procedați cu atenție pentru a nu deteriora ștecherul și cablul de alimentare electrică. Dacă este necesar, cablul de alimentare trebuie înlocuit numai de către Centrul local de Service.
- Introduceți ștecherul în priză numai după încheierea procedurii de instalare. Asigurați-vă că priza poate fi accesată după instalare.
- Nu trageți de cablul de alimentare pentru a scoate din priză aparatul. Trageți întotdeauna de ștecher.
- Nu atingeți cablul de alimentare sau ștecherul cu mâinile ude.
- Acest aparat este conform cu Directivele C.E.E.

Racordarea la apă

- Procedați cu atenție pentru a nu deteriora furtunurile de apă.
- Înainte de a conecta aparatul la țevi noi sau la țevi care nu au mai fost folosite de mult, lăsați apa să curgă până când este curată.
- La prima utilizare a aparatului, asigurați-vă că nu există nicio pierdere de apă.
- Furtunul de alimentare cu apă este prevăzut cu o supapă de siguranță și o teacă cu un cablu de alimentare interior.

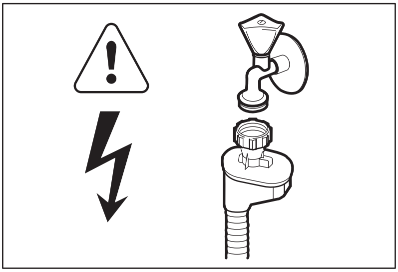

AVERTIZARE
Tensiune periculoasă.

- Dacă furtunul de alimentare cu apă este deteriorat, deconectați imediat ștecherul din priză. Pentru a înlocui furtunul de alimentare cu apă contactați centrul de service.

1.3 Utilizarea

- Acest aparat este conceput pentru o utilizare casnică și la aplicații similare, cum ar fi:

– În bucătăriile pentru personal din magazine, birouri și alte medii de lucru
– Ferme
– De către clienții din hoteluri, moteluri și alte medii de tip rezidențial
– Unități de cazare cu micul dejun inclus.

AVERTIZARE
Pericol de vătămare, arsuri, electrocutare sau incendiu.

- Nu modificați specificațiile acestui aparat.
- Puneți cuțitele și tacâmurile cu vârfuri ascuțite în coșul pentru tacâmuri cu vârfurile în jos sau în poziție orizontală.
- Nu țineți deschisă ușa aparatului fără supraveghere, pentru a preveni căderea pe aceasta.
- Nu vă așezați și nu vă urcați pe ușa deschisă.
- Detergenții pentru mașina de spălat vase sunt periculoși. Respectați instrucțiunile de siguranță de pe ambalajul detergentului.
- Nu beți și nu vă jucați cu apa din aparat.
- Nu scoateți vasele din aparat înainte de finalizarea programului. Este posibil ca pe vase să fie detergent.
- Aparatul poate genera abur fierbinte dacă deschideți ușa în timpul desfășurării unui program.
- Produsele inflamabile sau obiectele umezite cu produse inflamabile nu trebuie introduse în aparat, nici puse adiacent sau deasupra acestuia.
- Nu folosiți apă pulverizată și abur pentru curățarea aparatului.

1.4 Becul interior

Pentru înlocuirea becului interior, contactați centrul de service.

1.5 Aruncarea la gunoi

AVERTIZARE
Risc de rănire sau de sufocare.

- Deconectați aparatul de la sursa de alimentare.
- Tăiați cablul electric și îndepărtați-l.
- Scoateți dispozitivul de blocare a ușii pentru a preveni închiderea copiilor sau a animalelor de companie în aparat.

2. DESCRIEREA PRODUSULUI

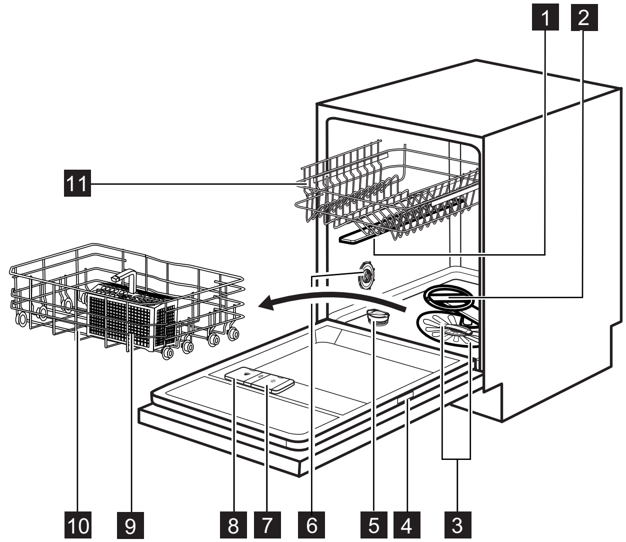

1 Braț stropitor superior

2 Braț stropitor inferior

3 Filtre
4 Plăcuță cu date tehnice
5 Rezervor pentru sare
6 Disc pentru măsurarea durității apei
7 Dozator pentru agentul de clătire
8 Dozator pentru detergent
9 Coș pentru tacâmuri
10 Coș inferior
11 Coș superior

2.1 TimeBeam

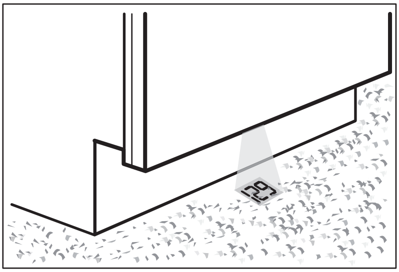

TimeBeam este un afișaj care luminează pe podea sub ușa aparatului.

- Când programul începe, durata programului este afișată.
- Când programul se termină, se aprind **0:00** și **CLEAN**.
- Când pornirea cu întârziere începe, se aprinde numărătoarea inversă și **DELAY**.
- Când aparatul are o problemă, apare un cod de alarmă.

Mașina de spălat vase este echipată cu un bec interior care se aprinde când se deschide ușa și se stinge când aceasta se închide.

3. PANOUL DE COMANDĂ

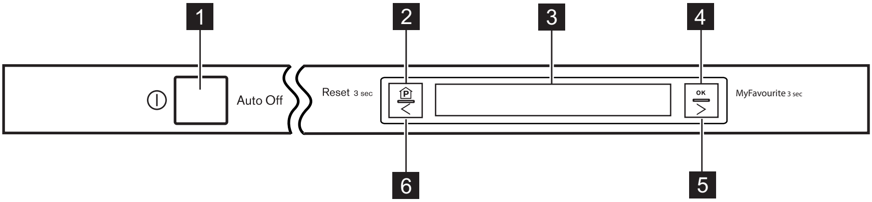

1 Buton pornire/oprire
2 Buton **Program**
3 Afișaj
4 Buton **OK**
5 Buton de navigare
6 Buton de navigare

3.1 Afișajul

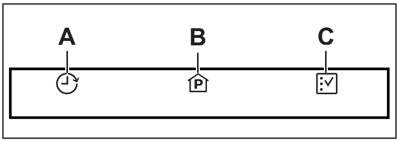

Afișajul are 3 zone. Apăsați unul dintre butoanele de navigare până când zona dorită este evidențiată.

Zona Por. cu întârz. (A)

Puteți întârzia începerea unui program cu 1 până la 24 de ore.

Dacă doriți să setați opțiuni împreună cu programul, acest lucru trebuie făcut înainte de a seta pornirea cu întârziere. Nu puteți seta pornirea cu întârziere împreună cu programul MyFavourite.

Setarea pornirii cu întârziere

1. Apăsați unul dintre butoanele de navigare pentru a selecta această zonă.
2. Apăsați **OK**. Afișajul prezintă meniul programului.
3. Apăsați unul dintre butoanele de navigare pentru a selecta un program.
4. Apăsați **OK** pentru a confirma. Afișajul prezintă 3 coloane:
   - Întârziere : în această coloană puteți vedea numărul de ore pentru întârziere.
   - Start : în această coloană puteți vedea ora de start a programului.
   - Sfârșit : în această coloană puteți vedea ora de terminare a programului.
5. Apăsați butonul de navigare din dreapta pentru a seta întârzierea. Pe măsură ce numărul de ore crește, ora din coloanele Start și Sfârșit este actualizată. Pentru a micșora numărul de ore apăsați butonul de navigare din stânga dvs.
6. Apăsați **OK** pentru a confirma.
7. Închideți ușa pentru a porni numărătoarea inversă a pornirii cu întârziere. Când numărătoarea inversă se încheie, programul pornește.

Zona Programe (B)

Această zonă prezintă meniul programului și durata fiecărui program. Această zonă este selectată implicit când activați aparatul

Setarea unui program

1. Dacă această zonă nu este selectată automat, apăsați **Programs**.
2. Apăsați **OK**. Afișajul prezintă meniul programului.
3. Apăsați unul dintre butoanele de navigare pentru a selecta un program.
4. Apăsați **OK** pentru a confirma.
5. Închideți ușa, programul începe.

Zona Opțiuni (C)

Dacă doriți să setați opțiuni pentru program, acest lucru trebuie făcut înainte de a seta programul.

Setarea unei opțiuni

1. Apăsați unul dintre butoanele de navigare pentru a selecta această zonă.
2. Apăsați **OK**. Afișajul prezintă meniul pentru opțiuni.
3. Apăsați unul dintre butoanele de navigare pentru a parcurge lista de opțiuni.
4. Apăsați **OK** pentru a confirma selecția și deschide submeniul.
5. Apăsați unul dintre butoanele de navigare pentru a selecta noua condiție a opțiunii.
6. Apăsați **OK** pentru a confirma.
7. Pe afișaj vor apărea din nou cele 3 zone. Dacă doriți să setați o altă opțiune, repetați procedura.

4. PROGRAME

Funcția TimeSaver

Această funcție mărește presiunea și temperatura apei. Fazele de spălare și uscare sunt mai scurte. Reducerea totală a duratei programului este de aproximativ 50%. Rezultatele la spălare sunt aceleași ca în cazul duratei obișnuite a programului. Rezultatele uscării pot fi mai slabe. Când selectați un program care se poate utiliza cu această funcție aveți posibilitatea de a activa sau dezactiva funcția.

1. Mergeți la zona Programe .
2. Apăsați **OK**. Afișajul prezintă meniul programului.
3. Apăsați unul dintre butoanele de navigare pentru a selecta un program.
   - Când funcția TimeSaver se poate utiliza cu un program, afișajul prezintă următoarea stare:
     - Rapid : dacă confirmați această stare veți activa funcția TimeSaver .
     - Normal : dacă confirmați această stare veți dezactiva funcția TimeSaver .
4. Apăsați **OK** pentru a confirma selecția.

Dacă doriți să setați TimeSaver cu programul ECO 50°, mai întâi trebuie să dezactivați opțiunea AutoOpen.

Program	Grad de murdărire Tip încărcătură	Fazele programului	Opțiuni
ECO 50°[1]	Nivel de murdărie mediu Vase din porțelan și tacâmuri	Prespălare Spălare la 50 °C Clătiri Uscare	AutoOpen
AutoFlex 45°-70°[2]	Toate Vase din porțelan, tacâmuri, oale și cratițe	Prespălare Spălare de la 45 °C până la 70 °C Clătiri Uscare	
FlexiWash 50°-65°[3]	Vase cu murdărie mixtă Vase din porțelan, tacâmuri, oale și cratițe	Prespălare Spălare la 50 °C și 65 °C Clătiri Uscare	
Intensive 70°[4]	Nivel ridicat de murdărie Vase din porțelan, tacâmuri, oale și cratițe	Prespălare Spălare la 70 °C Clătiri Uscare	XtraPower[5]
1 Hour 55°	Nivel de murdărie mediu Vase din porțelan și tacâmuri	Spălare la 55 °C Clătiri	
Quick Plus 60°[6]	Murdărire recentă Vase din porțelan și tacâmuri	Spălare la 60 °C Clătire	
Glass Care 45°	Nivel mediu sau redus de murdărie Vase din porțelan delicate și sticlărie	Spălare la 45 °C Clătiri Uscare	
Rinse & Hold[7]	Toate	Prespălare	

1) Cu ajutorul acestui program aveți cea mai eficientă utilizare a apei și cel mai eficient consum energetic pentru vase din porțelan și tacâmuri cu un nivel mediu de murdărie. (Acesta este programul standard omologat la institutele de testare).

2) Aparatul detectează gradul de murdărie și cantitatea articolelor din coșuri. Acesta reglează automat temperatura și cantitatea apei, consumul de energie și durata programului.

3) Cu ajutorul acestui program puteți spăla diferite încărcături de vase cu diferite grade de murdărie. Temperatura și presiunea apei sunt mai ridicate în coșul inferior, pentru spălarea articolelor cu nivel ridicat de murdărie (de ex. oale și tigăi). Temperatura și presiunea apei sunt mai scăzute în coșul superior, pentru spălarea articolelor cu nivel mediu de murdărie (de ex. vase din sticlă).

4) Acest program are o fază de clătire la temperatură înaltă pentru rezultate mai bune din punct de vedere al igienei. În timpul etapei de clătire, temperatura se menține la 70 °C pentru cel puțin 10 minute.

5) Dacă setați starea Rapid , opțiunea XtraPower este dezactivată automat.

6) Cu ajutorul acestui program puteți spăla o încărcătură cu murdărie recentă. Oferă rezultate de spălare bune într-un timp scurt.

7) Utilizați acest program pentru a clăti vasele rapid. Acest lucru previne aderarea resturilor alimentare la vase și degajarea unor mirosuri neplăcute din aparat.
Nu utilizați detergent în cadrul acestui program.

Valori de consum

Program[1]	Durata (min)	Consum de energie (kWh)	Consum de apă (l)
ECO 50°	195	0.82	10.2
AutoFlex 45°-70°	40 - 150	0.6 - 1.4	7 - 14
FlexiWash 50°-65°	130 - 140	1.3 - 1.5	14 - 15
Intensive 70°	150 - 160	1.4 - 1.6	13 - 15
1 Hour 55°	55 - 65	1.0 - 1.2	10 - 11
Quick Plus 60°	30	0.8	9
Glass Care 45°	70 - 80	0.8 - 0.9	11 - 12
Rinse & Hold	14	0.1	4

1) Presiunea și temperatura apei, variațiile curentului electric, opțiunile selectate și cantitatea de vase pot modifica valorile.

Informații pentru institutele de testare
Pentru a beneficia de toate informațiile necesare pentru performanța testului, trimiteți un e-mail la adresa:
info.test@dishwasher-production.com
Scrieți codul numeric al produsului (PNC) indicat pe plăcuța cu datele tehnice.

5. OPȚIUNI

5.1 Meniul de opțiuni

Meniu	Submeniu	Descrierea opțiunii
AutoOpen	Pornit Oprit	Această opțiune vă oferă rezultate bune la uscare cu consum mai redus de energie. Consultați secțiunea specifică din acest capitol.
XtraPower	Pornit Oprit	Această opțiune mărește presiunea apei la fazele de prespălare și spălare cu 40%. Rezultatele la spălare sunt foarte bune și pentru încărcăturile foarte murdare.
Setare MyFavourite	Afișajul prezintă meniul programului.	Cu această opțiune puteți seta și salva programul utilizat cel mai frecvent. Consultați secțiunea specifică din acest capitol.
Timp	Setează orele și minutele.	Setați timpul.
Sunet de sfârșit	Pornit Oprit	Setează semnalul acustic de la terminarea programului. Setare din fabrică: Oprit .

Meniu	Submeniu	Descrierea opțiunii
Volum sunet	Sunt disponibile de la 0 la 10 niveluri.	Reglați volumul semnalelor acustice. Nivelul 0: sunetul este oprit.
Strălucire	Sunt disponibile de la 1 la 9 niveluri.	Crește sau scade luminozitatea afișajului.
Contrast	Sunt disponibile de la 1 la 9 niveluri.	Crește sau scade contrastul dintre mesaje și afișaj.
Duritate apă	Sunt disponibile de la 1 la 10 niveluri.	Regla electronic nivelul dedurizatorului de apă.
Limbi	Sunt disponibile mai multe limbi.	Setați limba de prezentare a mesajelor pe afișaj. Setare din fabrică: Engleză.
Afișare pe podea	Sunt disponibile mai multe culori. Oprit	Setați culoarea pentru Time Beam.
Resetare setări	Resetare Anulare	Pentru a restabili setările din fabrică.
Multitab	Pornit Oprit Pornit+Agent de clătire	Activați această opțiune doar atunci când utilizați tablete de detergent combinat. Consultați secțiunea specifică din acest capitol.

Salvarea programului MyFavourite

Se pot salva opțiunile aplicabile împreună cu programul. În acest caz, setați opțiunile înainte de a salva programul.
Puteți salva câte 1 program pe rând. O setare nouă o anulează pe cea anterioară.
Nu puteți seta pornirea pornirea cu întârziere pentru un program MyFavourite.

1. Deschideți meniul Opțiuni .
2. Accesați Setare MyFavourite .
3. Apăsați **OK**. Afișajul prezintă meniul programului.
4. Apăsați unul dintre butoanele de navigare pentru a selecta un program.
5. Apăsați **OK** pentru a confirma.

Multitab

Opțiunea dezactivează automat utilizarea agentului de clătire și a sării. Mesajele corespunzătoare pentru re-umplere rămân oprite.

Durata programului poate crește.

- Pornit : Multitab activat.
- Oprit : Multitab dezactivat.
- Pornit+Agent de clătire : Multitab și dozatorul pentru agent de clătire sunt activate.

AutoOpen

Această opțiune este activată automat atunci când setați programul ECO 50°.
Această opțiune nu poate fi setată împreună cu alte programe.

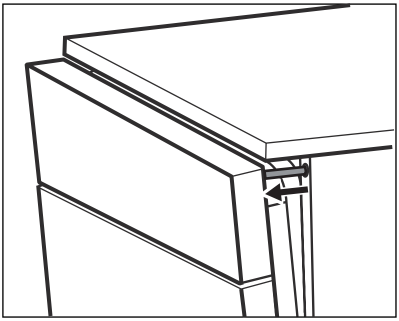

- În timpul derulării fazei de uscare, un dispozitiv deschide ușa și o menține întredeschisă.
- La încheierea programului, dispozitivul și ușa aparatului se retrag. Aparatul se dezactivează automat.

ATENȚIE
Nu încercați să închideți ușa aparatului atunci când dispozitivul o menține întredeschisă. Acest lucru poate cauza deteriorarea aparatului.

Dacă doriți să dezactivați opțiunea AutoOpen, accesați meniul opțiuni și dezactivați-o.
În această stare, consumul de energie al programului crește.

6. ÎNAINTE DE PRIMA UTILIZARE

1. Apăsați butonul pornit/oprit pentru a porni aparatul.
2. Setați limba. Limba implicită este engleza.
   - Apăsați **OK** pentru a confirma limba engleză.
   - Apăsați unul dintre butoanele de navigare pentru a selecta o limbă diferită și apăsați **OK** pentru confirmare.
3. Setați timpul. Apăsați **OK** pentru a confirma.
4. Verificați dacă nivelul de setare al dedurizatorului de apă corespunde durității apei din zona în care vă aflați. Dacă este necesar, reglați dedurizatorul de apă. Pentru a afla duritatea apei din zona în care vă aflați, adresați-vă companiei de furnizare a apei.
5. Umpleți rezervorul pentru sare.
6. Umpleți dozatorul pentru agentul de clătire.
7. Deschideți robinetul de apă.
8. În aparat pot rămâne reziduuri de la spălare. Porniți un program pentru a le elimina. Nu folosiți detergent și nu încărcați coșurile.

6.1 Reglarea dispozitivului de dedurizare a apei

Duritate apă				Reglare dedurizator de apă	
Grade germane (°dH)	Grade franțuzești (°fH)	mmol/l	Grade Clarke	Manual	Electronic
51 - 70	91 - 125	9.1 - 12.5	64 - 88	2 [1)]	10
43 - 50	76 - 90	7.6 - 9.0	53 - 63	2 [1)]	9
37 - 42	65 - 75	6.5 - 7.5	46 - 52	2[1)]	8
29 - 36	51 - 64	5.1 - 6.4	36 - 45	2[1)]	7
23 - 28	40 - 50	4.0 - 5.0	28 - 35	2[1)]	6
19 - 22	33 - 39	3.3 - 3.9	23 - 27	2[1)]	5[1)]

Duritate apă				Reglare dedurizator de apă	
Grade germane (°dH)	Grade franțuzești (°fH)	mmol/l	Grade Clarke	Manual	Electro-nic
15 - 18	26 - 32	2.6 - 3.2	18 - 22	1	4
11 - 14	19 - 25	1.9 - 2.5	13 - 17	1	3
4 - 10	7 - 18	0.7 - 1.8	5 - 12	1	2
< 4	< 7	< 0.7	< 5	1[2)]	1[2)]

1) Poziția din fabricație.

2) Nu utilizați sare la acest nivel.

Trebuie să reglați dedurizatorul de apă manual și electronic.

Setarea manuală

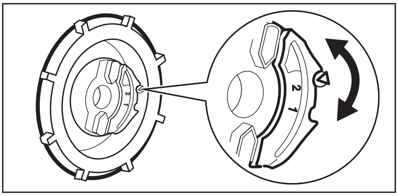

Rotiți discul pentru duritatea apei pe poziția 1 sau 2.

Reglarea electronică

Deschideți meniul de opțiuni și, conform cu tabelul privind duritatea apei, setați nivelul pentru dedurizatorul de apă. Consultați tabelul cu meniul opțiunilor.

6.2 Umplerea rezervorului pentru sare

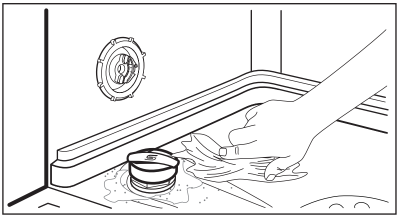

1. Rotiți capacul la stânga pentru a deschide rezervorul pentru sare.
2. Introduceți 1 litru de apă în rezervorul pentru sare (numai la prima utilizare).
3. Umpleți rezervorul pentru sare, folosind sare pentru mașina de spălat vase.
4. Înlăturați sarea din jurul orificiului rezervorului pentru sare.
5. Pentru a închide rezervorul pentru sare rotiți capacul la dreapta.

ATENȚIE
În timpul umplerii rezervorului pentru sare este posibil ca din acesta să se reverse apă și sare. Pericol de coroziune. Pentru a preveni acest lucru, după ce umpleți rezervorul pentru sare, porniți un program.

Afișajul prezintă un mesaj când este nevoie să umpleți rezervorul pentru sare. Mesajul rămâne oprit în timpul funcționării unui program.

6.3 Umplerea dozatorului pentru agent de clătire

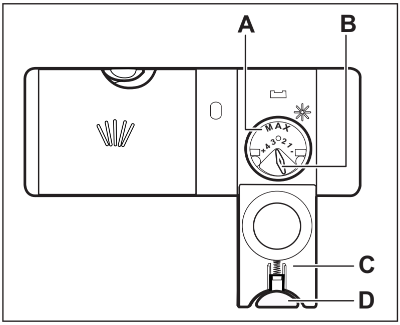

1. Apăsați butonul de eliberare (**D**) pentru a deschide capacul (**C**).
2. Umpleți dozatorul (**A**), fără să depășiți marcajul "max".
3. Pentru a evita formarea excesivă de spumă curățați agentul de clătire vărsat pe alături cu o lavetă absorbantă.
4. Închideți capacul. Verificați dacă butonul de eliberare se blochează în poziție.

Puteți roti selectorul cantității eliberate (**B**) între poziția 1 (cantitate minimă) și poziția 4 (cantitate maximă).

Afișajul prezintă un mesaj când este nevoie să umpleți din nou dozatorul pentru agentul de clătire. Mesajul rămâne oprit în timpul funcționării unui program.

7. UTILIZAREA ZILNICĂ

1. Deschideți robinetul de apă.
2. Apăsați butonul pornit/oprit pentru a porni aparatul.

- Dacă afișajul prezintă mesajul pentru sare, umpleți rezervorul pentru sare.

- Dacă afişajul prezintă mesajul pentru agentul de clătire, umpleţi dozatorul pentru agentul de clătire.

3. Încărcaţi coşurile.
4. Adăugaţi detergent.
   - Dacă utilizaţi tablete de detergent combinat, activaţi opţiunea Multitab.
5. Selectaţi şi porniţi programul corect pentru tipul de încărcătură şi gradul de murdărie.

7.1 Utilizarea detergentului

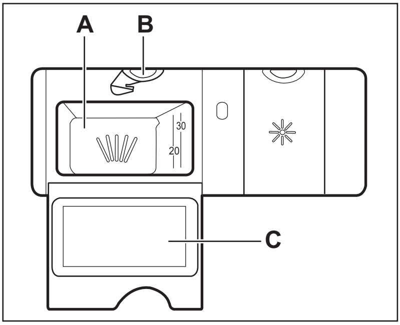

1. Apăsaţi butonul de eliberare (B) pentru a deschide capacul (C).
2. Puneţi detergent în compartimentul (A).
3. Dacă programul are o fază de prespălare, puneţi o cantitate redusă de detergent pe partea interioară a uşii aparatului.
4. Dacă folosiţi tablete de detergent, puneţi tableta în compartimentul (A).
5. Închideţi capacul. Verificaţi dacă butonul de eliberare se blochează în poziţie.

7.2 Setarea şi pornirea unui program

Funcţia Auto Off

Pentru reducerea consumului electric, această funcţie dezactivează automat aparatul după câteva minute dacă:

- Nu aţi închis uşa pentru a porni programul.
- Programul s-a încheiat.

Pornirea unui program

1. Deschideţi robinetul de apă.
2. Apăsaţi butonul pornit/oprit pentru a porni aparatul.
3. Setaţi opţiunile aplicabile.
4. Setaţi un program.
   - Pentru derularea meniului programului şi selectarea unui program apăsaţi unul dintre butoanele de navigare. Apăsaţi **OK** pentru a confirma.
   - Dacă doriţi să porniţi programul MyFavourite, apăsaţi **OK** timp de câteva secunde. Afişajul prezintă un mesaj de confirmare a setării programului MyFavourite.
5. Închideţi uşa aparatului. Programul începe.
   - Dacă pornirea cu întârziere a fost setată, numărătoarea inversă începe când uşa aparatului este închisă. Când numărătoarea inversă se încheie, programul începe.

Deschiderea uşii în timpul funcţionării aparatului

Dacă deschideţi uşa, aparatul se opreşte. Când închideţi uşa, aparatul va continua de la momentul întreruperii.

Anularea pornirii cu întârziere în timpul derulării numărătorii inverse

1. Deschideţi uşa aparatului.
2. Apăsaţi **Program**.
3. Afişajul prezintă Anulare spălare?
4. Apăsaţi unul dintre butoanele de navigare pentru a selecta Stop pentru a anula pornirea cu întârziere sau Reluare pentru a continua numărătoarea inversă. Dacă decideţi continuarea numărătorii inverse, închideţi uşa aparatului.

Când anulaţi pornirea cu întârziere trebuie să setaţi din nou programul.

Anularea unui program care rulează

1. Deschideţi uşa aparatului.
2. Apăsaţi **Program**.
3. Afişajul prezintă Anulare spălare?
4. Apăsaţi unul dintre butoanele de navigare pentru a selecta Stop pentru a anula programul sau Reluare pentru a continua programul. Dacă decideţi continuarea programului, închideţi uşa aparatului.

Înainte de a porni un nou program, verificați dacă există detergent în dozatorul pentru detergent.

La terminarea programului

TimeBeam afișează **0:00** și **CLEAN**.

1. Apăsați butonul pornit/oprit sau așteptați ca funcția Auto Off să dezactiveze automat aparatul.
2. Închideți robinetul de apă.

Atenție

- Lăsați vasele să se răcească înainte de a le scoate din aparat. Vasele fierbinți se pot deteriora ușor.
- Mai întâi, goliți coșul inferior și apoi pe cel superior.
- Pe părțile laterale și pe ușa aparatului poate fi apă. Oțelul inoxidabil se răcește mult mai repede decât vasele.

8. INFORMAȚII ȘI SFATURI

8.1 Dedurizatorul de apă

Apa dură conține o cantitate mare de minerale care poate cauza deteriorarea aparatului și rezultate de spălare nesatisfăcătoare. Dedurizatorul de apă neutralizează aceste minerale.
Sarea pentru mașina de spălat vase menține dedurizatorul de apă curat și în stare bună. Este important ca dedurizatorul să fie setat la nivelul potrivit. Astfel, dedurizatorul de apă utilizează cantitatea corectă de apă și sare pentru mașina de spălat vase.

8.2 Utilizarea sării, agentului de clătire și a detergentului

- Utilizați numai sare, agent de clătire și detergent pentru mașini de spălat vase. Alte produse pot cauza deteriorarea aparatului.
- În timpul ultimei faze de clătire agentul de clătire ajută la uscarea vaselor fără apariția de dungi și pete.
- Tabletele combinate conțin detergent, agent de clătire și alți agenți. Asigurați-vă că aceste tablete pot fi utilizate pentru valoarea durității apei din zona în care vă aflați. Consultați instrucțiunile de pe ambalajul produselor.

  Dacă doriți să utilizați aceste tablete indiferent de valoarea durității apei, trebuie să folosiți și sare pentru mașina de spălat vase. Mai întâi activați opțiunea Multitab , după care reglați dedurizatorul de apă în funcție de duritatea apei din zona în care vă aflați și adăugați sare pentru mașina de spălat vase.
- Tabletele de detergent nu se dizolvă complet în timpul programelor scurte. Pentru prevenirea apariției reziduurilor de detergent pe veselă, recomandăm utilizarea tabletelor în programele lungi.

Nu utilizați mai mult decât cantitatea corectă de detergent. Consultați instrucțiunile de pe ambalajul detergentului.

8.3 Ce trebuie făcut dacă doriți să nu mai utilizați tablete combinate de detergent

1. Setați dedurizatorul de apă la nivel maxim.
2. Asigurați-vă că rezervorul pentru sare și dozatorul pentru agentul de clătire sunt pline.
3. Porniți cel mai scurt program cu o fază de clătire, fără detergent și fără vase.
4. Reglați dedurizatorul de apă în funcție de duritatea apei din zona în care vă aflați.
5. Reglați cantitatea de agent de clătire.

8.4 Încărcarea coșurilor

Pentru exemple de încărcare a coșurilor, consultați pliantul inclus.

- Utilizați aparatul doar pentru obiecte care pot fi spălate în mașina de spălat vase.
- Nu introduceți în aparat obiecte din lemn, corn, porțelan, aluminiu, cositor și cupru.
- Nu introduceți articole care pot absorbi apa (bureți, cârpe menajere).
- Îndepărtați resturile de alimente de pe vase.
- Pentru a elimina cu ușurință resturile de mâncare arsă, înmuiați oalele și tigăile în apă înainte de a le introduce în aparat.
- Puneți obiectele concave (ceștile, paharele și tigăile) cu gura în jos.
- Asigurați-vă că tacâmurile și vasele nu aderă unul la altul. Puneți lingurile printre alte tacâmuri.

- Asigurați-vă că paharele nu ating alte pahare.
- Puneți obiectele mici în coșul pentru tacâmuri.
- Puneți obiectele ușoare în coșul superior. Asigurați-vă că obiectele nu se mișcă.
- Asigurați-vă că brațele stropitoare se pot mișca liber înainte să porniți un program.

8.5 Anterior pornirii unui program

Verificați dacă:

- Filtrele sunt curate și corect instalate.
- Brațele stropitoare nu sunt înfundate.
- Poziția articolelor în coșuri este corectă.
- Programul corespunde tipului de încărcătură și gradului de murdărie.
- Este utilizată cantitatea corectă de detergent.
- Există suficientă sare pentru mașina de spălat vase și agent de clătire (dacă nu utilizați tablete de detergent combinate).
- Capacul rezervorului pentru sare este strâns.

9. ÎNGRIJIREA ȘI CURĂȚAREA

AVERTIZARE
Înainte de a curăța aparatul, deconectați-l și scoateți ștecherul din priză.

Filtrele murdare și brațele stropitoare înfundate reduc rezultatele de spălare. Efectuați verificarea periodic și, dacă este necesar, curățați-le.

9.1 Curățarea filtrelor

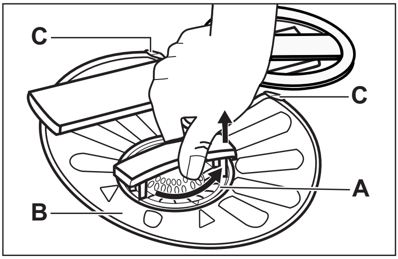

1. Rotiți filtrul (**A**) în sens antiorar și scoateți-l.

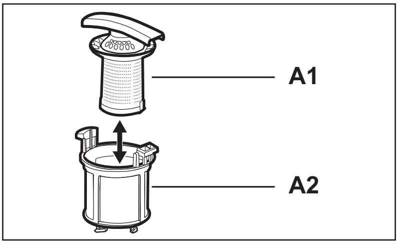

2. Pentru a demonta filtrul (**A**), separați (**A1**) și (**A2**).
3. Scoateți filtrul (**B**).
4. Spălați filtrele cu apă.
5. Puneți filtrul (**B**) în poziția inițială. Asigurați-vă că a fost asamblat corect sub cele două ghidaje (**C**).

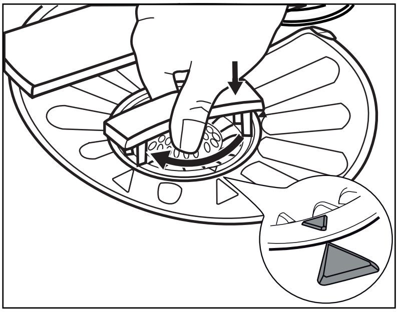

6. Asamblați filtrul (A) și introduceți-l la loc în filtrul (B). Rotiți-l în sens orar până când se fixează.

O poziție incorectă a filtrelor poate cauza rezultate de spălare nesatisfăcătoare și deteriorarea aparatului.

9.2 Curățarea brațelor stropitoare

Nu demontați brațele stropitoare.
Dacă orificiile din brațele stropitoare sunt înfundate, înlăturați resturile de murdărie cu un obiect ascuțit subțire.

9.3 Curățarea exterioară

Curățați aparatul cu o cârpă moale umedă. Utilizați numai detergenți neutri. Nu folosiți produse abrazive, bureți abrazivi sau solvenți.

10. DEPANARE

Aparatul nu pornește sau se oprește în timpul funcționării.
Este emis un semnal acustic intermitent.
Înainte de a contacta centrul de service, consultați informațiile următoare pentru o a găsi o soluție la problema dvs.

La unele probleme, afișajul prezintă un mesaj și Time Beam prezintă un cod de alarmă.

Afișajul	Time Beam	Problemă
Atenție: nu este posibilă admisia apei.	i10	Aparatul nu se alimentează cu apă.
Atenție: apa nu este evacuată.	i20	Aparatul nu evacuează apa.
Atenție: a fost activat sistemul anti-inundare.	i30	Dispozitivul anti-inundație este pornit.

AVERTIZARE
Dezactivați aparatul înainte de a realiza verificarea.

Problemă	Soluție posibilă
Nu puteți activa aparatul.	Verificați dacă ștecherul este introdus în priză.
	Verificați dacă există o siguranță arsă în tabloul de siguranțe.
Programul nu pornește.	Verificați dacă ușa aparatului este închisă.
	Apăsați **OK** .
	Dacă este setată pornirea cu întârziere, anulați setarea sau așteptați terminarea numărătorii inverse.
Aparatul nu se alimentează cu apă.	Verificați dacă robinetul de apă este deschis.

Problemă	Soluție posibilă
	Verificați dacă presiunea de la alimentarea cu apă nu este prea mică. Pentru această informație, contactați compania locală de furnizare a apei.
	Verificați dacă robinetul de apă este înfundat.
	Verificați dacă filtrul din furtunul de alimentare este înfundat.
	Verificați dacă furtunul de alimentare este răsucit sau îndoit.
Aparatul nu evacuează apa.	Verificați dacă scurgerea chiuvetei este înfundată.
	Verificați dacă furtunul de evacuare este răsucit sau îndoit.
Dispozitivul anti-inundație este pornit.	Închideți robinetul de apă și adresați-vă centrului de service.

După terminarea verificării, activați aparatul. Programul continuă din punctul în care a fost întrerupt.
Dacă problema apare din nou, contactați centrul de service.
Dacă afișajul prezintă alte mesaje, contactați centrul de service.

10.1 Dacă rezultatele procesului de spălare și uscare nu sunt satisfăcătoare

Dâre de culoare albă sau pelicule albăstrui pe pahare și vase

- Cantitatea de agent de clătire eliberată este prea mare. Reglați selectorul de agent de clătire pe un nivel mai redus.
- Cantitatea de detergent este prea mare.

Pete și picături de apă uscate pe pahare și vase.

- Cantitatea de agent de clătire eliberată este insuficientă. Reglați selectorul de agent de clătire pe un nivel mai ridicat.
- Problema poate fi calitatea detergentului.

Vasele sunt umede

- Programul nu are fază de uscare sau temperatura fazei de uscare este mai redusă.
- Dozatorul pentru agent de clătire este gol.
- Problema poate fi calitatea agentului de clătire.
- Problema poate fi calitatea tabletelor de detergent combinat. Încercați o altă marcă sau activați dozatorul de agent de clătire și folosiți agent de clătire împreună cu tabletele de detergent combinat.

Pentru alte cauze posibile consultați capitolul "INFORMAȚII ȘI SFATURI".

10.2 Activarea dozatorului pentru agent de clătire

1. Accesați Multitab meniul de opțiuni și selectați Pornit+Agent de clătire .
2. Reglați cantitatea de agent de clătire.
3. Umpleți dozatorul pentru agentul de clătire.

11. INFORMAȚII TEHNICE

Dimensiuni	Lățime / Înălțime / Adâncime (mm)	596 / 818 - 898 / 550
Conexiunea la rețeaua electrică	Consultați plăcuța cu datele tehnice.	
	Tensiune	220-240 V

	Frecvență	50 Hz
Presiunea de alimentare cu apă	Min. / max. (bari / MPa)	(0.5 / 0.05) / (8 / 0.8)
Alimentarea cu apă 1)	Apă rece sau caldă2)	max. 60 °C
Capacitate	Seturi	12
Consum energetic	Modul Rămas conectat	0.10 W
	Modul Oprit	0.10 W

1) Racordați furtunul de alimentare cu apă la un robinet cu filet 3/4.

2) Dacă apa caldă provine din surse alternative de energie (de ex. panourile solare, energia eoliană), utilizați o sursă de apă caldă pentru a reduce consumul de energie.

12. PROTEJAREA MEDIULUI ÎNCONJURĂTOR

Reciclați materialele marcate cu simbolul ♻ .

Pentru a recicla ambalajele, acestea trebuie puse în containerele corespunzătoare. Ajutați la protejarea mediului și a sănătății umane și la reciclarea deșeurilor din aparatele electrice și electrocasnice. Nu aruncați aparatele marcate cu acest simbol împreună cu deșeurile menajere. Returnați produsul la centrul local de reciclare sau contactați administrația orașului dvs.

СОДЕРЖАНИЕ

1. УКАЗАНИЯ ПО БЕЗОПАСНОСТИ . . . 20
2. ОПИСАНИЕ ИЗДЕЛИЯ . . . 22
3. ПАНЕЛЬ УПРАВЛЕНИЯ . . . 23
4. ПРОГРАММЫ . . . 24
5. РЕЖИМЫ . . . 26
6. ПЕРЕД ПЕРВЫМ ИСПОЛЬЗОВАНИЕМ . . . 28
7. ЕЖЕДНЕВНОЕ ИСПОЛЬЗОВАНИЕ . . . 31
8. УКАЗАНИЯ И РЕКОМЕНДАЦИИ . . . 32
9. УХОД И ОЧИСТКА . . . 33
10. ПОИСК И УСТРАНЕНИЕ НЕИСПРАВНОСТЕЙ . . . 34
11. ТЕХНИЧЕСКИЕ ДАННЫЕ . . . 36

МЫ ДУМАЕМ О ВАС

Благодарим Вас за приобретение прибора Electrolux. Вы выбрали изделие, за которым стоят десятилетия профессионального опыта и инноваций. Уникальное и стильное, оно создавалось с заботой о Вас. Поэтому когда бы Вы ни воспользовались им, Вы можете быть уверены: результаты всегда будут превосходными.

Добро пожаловать в Electrolux!

На нашем веб-сайте Вы сможете:

Найти рекомендации по использованию изделий, руководства по эксплуатации, мастер устранения неисправностей, информацию о техническом обслуживании:
www.electrolux.com

Зарегистрировать свое изделия для улучшения обслуживания:
www.electrolux.com/productregistration

Приобрести дополнительные принадлежности, расходные материалы и фирменные запасные части для своего прибора:
www.electrolux.com/shop

ПОДДЕРЖКА ПОТРЕБИТЕЛЕЙ И СЕРВИСНОЕ ОБСЛУЖИВАНИЕ

Мы рекомендуем использовать оригинальные запчасти.
При обращении в сервис-центр следует иметь под рукой следующую информацию.
Данная информация находится на табличке с техническими данными. Модель, код изделия (PNC), серийный номер.

Внимание / Важные сведения по технике безопасности.

Общая информация и рекомендации

Информация по защите окружающей среды

Право на изменения сохраняется.

1. ⚠ УКАЗАНИЯ ПО БЕЗОПАСНОСТИ

Перед установкой и эксплуатацией прибора внимательно ознакомьтесь с приложенным руководством. Производитель не несет ответственности за травмы и повреждения, полученные/вызванные неправильной установкой и эксплуатацией. Позаботьтесь о том, чтобы данное руководство было у Вас под рукой на протяжении всего срока службы прибора.

1.1 Безопасность детей и лиц с ограниченными возможностями

⚠ ВНИМАНИЕ!
Существует риск удушья, получения травм или стойких нарушений нетрудоспособности.

- Не допускайте лиц, включая детей, с ограниченной чувствительностью, умственными способностями или не обладающих необходимыми знаниями, к эксплуатации прибора. Они должны находиться под присмотром или получить инструкции от лица, ответственного за их безопасность.
- Не позволяйте детям играть с прибором.
- Храните все упаковочные материалы вне досягаемости детей.
- Храните все средства для стирки вне досягаемости детей.
- Не подпускайте детей и домашних животных к прибору, когда его дверца открыта.

1.2 Установка

- Удалите всю упаковку.
- Не устанавливайте и не подключайте прибор, если он имеет повреждения.
- Не устанавливайте и не эксплуатируйте прибор в помещениях с температурой ниже 0°C.
- Следуйте приложенным к прибору инструкциям по его установке.
- Убедитесь, что мебель над прибором и рядом с ним надежно закреплена.

Подключение к электросети

⚠ ВНИМАНИЕ!
Существует риск пожара и поражения электрическим током.

- Прибор должен быть заземлен.
- Убедитесь, что параметры электропитания, указанные на табличке с техническими данными, соответствуют параметрам электросети. В противном случае вызовите электрика.
- Включайте прибор только в установленную надлежащим образом электророзетку с защитным контактом.
- Не пользуйтесь тройниками и удлинителями.
- Следите за тем, чтобы не повредить вилку и сетевой кабель. В случае необходимости замены сетевого шнура она должна быть выполнена нашим сервисным центром.
- Вставляйте вилку сетевого кабеля в розетку только во конце установки прибора. Убедитесь, что после установки имеется доступ к вилке.
- Для отключения прибора от электросети не тяните за кабель электропитания. Всегда беритесь за саму вилку.
- Не беритесь за кабель электропитания или за его вилку мокрыми руками.
- Данный прибор соответствует директивам E.E.C.

Подключение к водопроводу

- Следите за тем, чтобы не повредить шланги для воды.
- Перед подключением прибора к новым или давно не использовавшимся трубам дайте воде стечь, пока она не станет чистой.
- Перед первым использованием прибора убедитесь в отсутствии протечек.
- Наливной шланг оснащен предохранительным клапаном и оболочкой с внутренним сетевым кабелем.

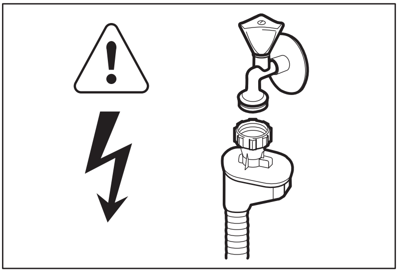

⚠ ВНИМАНИЕ!
Опасное напряжение.

- Если наливной шланг поврежден, немедленно выньте вилку сетевого шнура из розетки. Обратитесь в сервисный центр для замены наливного шланга.

1.3 Эксплуатация

- Прибор предназначен для бытового и аналогичного применения, например:
  – В помещениях, служащих кухнями для обслуживающего персонала в магазинах, офисах и на других рабочих местах.
  – В сельских жилых домах.
  – Для использования клиентами отелей, мотелей и других мест проживания
  – В мини-гостиницах типа «ночлег и завтрак».

ВНИМАНИЕ!
Существует риск травмы, ожога, поражения электрическим током или пожара.

- Не изменяйте параметры данного прибора.
- Размещайте ножи и столовые приборы с заостренными концами в корзину для столовых приборов либо острыми концами вниз, либо укладывайте их горизонтально.
- Не оставляйте прибор с открытой дверцей без присмотра во избежание падения на открытую дверцу.
- Не садитесь и не вставайте на открытую дверцу.
- Моющие средства для посудомоечных машин представляют опасность. Следуйте правилам по безопасному обращению, приведенным на упаковке средства для стирки.
- Не пейте воду и не играйте с водой из прибора.
- Не извлекайте посуду из прибора до завершения программы. На посуде может оставаться моющее средство.
- Если открыть дверцу прибора во время выполнения программы, из него может вырваться горячий пар.
- Не кладите на прибор, рядом с ним или внутрь него легковоспламеняющиеся материалы или изделия, пропитанные легковоспламеняющимися веществами.
- Не используйте для очистки прибора подаваемую под давлением воду или пар.

1.4 Внутреннее освещение

Для замены лампы внутреннего освещения обращайтесь в сервисный центр.

1.5 Утилизация

ВНИМАНИЕ!
Существует опасность травмы или удушья.

- Отключите прибор от сети электропитания.
- Отрежьте кабель электропитания и утилизируйте его.
- Удалите защелку дверцы, чтобы предотвратить риск ее запирания на случай, если внутри прибора окажутся дети и домашние животные.

2. ОПИСАНИЕ ИЗДЕЛИЯ

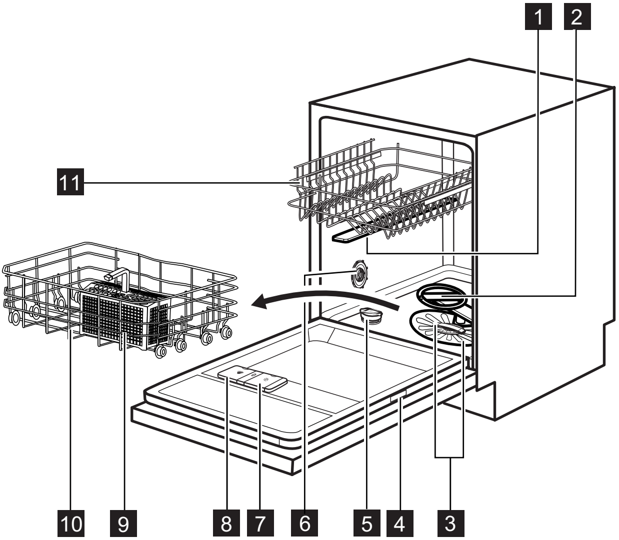

1 Верхний разбрызгиватель	7 Дозатор ополаскивателя
2 Нижний разбрызгиватель	8 Дозатор моющего средства
3 Фильтры	9 Корзина для столовых приборов
4 Табличка с техническими данными	10 Нижняя корзина
5 Емкость для соли	11 Верхняя корзина
6 Переключатель жесткости воды	

2.1 TimeBeam

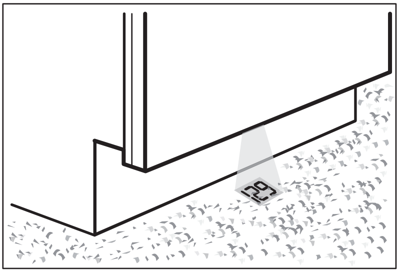

TimeBeam – это дисплей, появляющийся на полу, под дверцей прибора.

- Когда прибор приступает к выполнению программы, на нем отображается продолжительность программы.
- По завершению программы появляются 0:00 и CLEAN.
- При запуске отсрочки пуска появляется обратный отсчет и DELAY.
- В случае неисправности прибора отображается код неисправности.

В данной посудомоечной машине имеется внутреннее освещение, которое включается при открывании и выключается при закрывании дверцы.

3. ПАНЕЛЬ УПРАВЛЕНИЯ

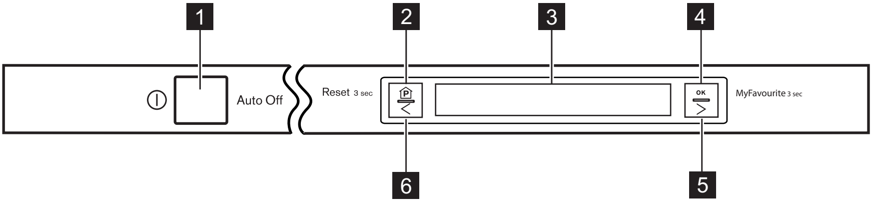

1 Кнопка «Вкл/Выкл»

2 Кнопка **Program**

3 Дисплей

4 Кнопка **OK**

5 Кнопка навигации

6 Кнопка навигации

3.1 Дисплей

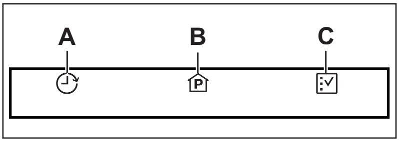

Дисплей разделен на три области. Нажимайте на одну из кнопок навигации, пока не высветится область, которой необходимо воспользоваться.

Отсрочка пуска (A)

Запуск программы можно отложить на срок от 1 до 24 часов.

При необходимости выбрать в дополнение к программе какие-либо режимы это следует сделать до установки отсрочки пуска.
Использование отсрочки пуска одновременно с функцией MyFavourite невозможно.

Выбор отсрочки пуска

1. Нажатием на одну из кнопок навигации выберите данную область.
2. Нажмите на **OK**. На дисплее отобразится меню программ.
3. Нажатием на одну из кнопок навигации выберите программу.
4. Чтобы подтвердить выбор, нажмите на **OK**. На дисплее отобразятся 3 колонки:
   - Отсрочка : в этой колонке отображается количество часов отсрочки.
   - Пуск : в этой колонке отображается время пуска программы.
   - Окончание : в этой колонке отображается время окончания программы.
5. Нажмите на кнопку навигации справа от себя, чтобы задать отсрочку.)По мере увеличения количества часов значения времени в колонках Пуск и Окончание обновляется. Для уменьшения числа часов нажмите на кнопку навигации слева от себя.
6. Чтобы подтвердить выбор, нажмите на **OK**.
7. Закройте дверцу для запуска обратного отсчета времени отсрочки пуска. После завершения обратного отсчета произойдет запуск программы.

Область Программы (B)

В этой области отображается меню программ и продолжительность каждой программы. При включении прибора данная область выбирается по умолчанию.

Выбор программы

1. Если эта область не была выбрана автоматически, нажмите на **Programs**.
2. Нажмите на **OK**. На дисплее отобразится меню программ.
3. Нажатием на одну из кнопок навигации выберите программу.
4. Чтобы подтвердить выбор, нажмите на **OK**.
5. Закройте дверцу; начнется выполнение программы.

Область Режимы (C)

При необходимости задать вместе с программой какие-либо режим следует сделать это перед выбором программы.

Выбор режима

1. Нажатием на одну из кнопок навигации выберите данную область.
2. Нажмите на OK. На дисплее отобразится меню режимов.
3. Для прокрутки списка режимов воспользуйтесь одной из кнопок навигации.
4. Для подтверждения выбора или для того, чтобы открыть подменю, нажмите на OK.
5. Для выбора новой настройки режима воспользуйтесь одной из кнопок навигации.
6. Чтобы подтвердить выбор, нажмите на OK.
7. Дисплей снова окажется разделенным на три области. Для выбора очередного режима повторите процедуру.

4. ПРОГРАММЫ

Функция TimeSaver

Данный режим увеличивает давление и температуру воды. Этапы мойки и сушки сокращаются. Общая продолжительность программы сокращается примерно на 50%. Результаты мойки соответствуют результатам программы со стандартной продолжительностью. Результаты сушки могут ухудшиться.
При выборе программы, к которой применима данная функция, пользователю дается возможность включить или выключить функцию.

1. Выберите область Программы .
2. Нажмите на OK. На дисплее отобразится меню программ.
3. Нажатием на одну из кнопок навигации выберите программу.
   - Если функция TimeSaver применима к выбранной программе, дисплей перейдет в описанное ниже состояние:
     – Быстрая : при подтверждении данного условия функция TimeSaver будет включена.
     – Обычная : при подтверждении данного условия функция TimeSaver будет выключена.
4. Для подтверждения выбора нажмите на OK.

При выборе функции TimeSaver одновременно с программой ECO 50° сначала следует выключить функцию AutoOpen.

Программа	Степень загрязненности Тип загрузки	Этапы программы	Режимы
ECO 50°1)	Обычное загрязнение Посуда и столовые приборы	Предварительная мойка Мойка, 50°C Ополаскивания Сушка	AutoOpen
AutoFlex 45°-70°2)	Все Посуда, столовые приборы, кастрюли и сковороды	Предварительная мойка Мойка от 45°C до 70°C Ополаскивания Сушка	
FlexiWash 50°-65° 3)	Смешанная загрязненность Посуда, столовые приборы, кастрюли и сковороды	Предварительная мойка Мойка, 50°C или 65°C Ополаскивания Сушка	

Программа	Степень загрязненности Тип загрузки	Этапы программы	Режимы
Intensive 70°[4)]	Сильное загрязнение Посуда, столовые приборы, кастрюли и сковороды	Предварительная мойка Мойка, 70°C Ополаскивания Сушка	XtraPower[5)]
1 Hour 55°	Обычное загрязнение Посуда и столовые приборы	Мойка, 55°C Ополаскивания	
Quick Plus 60°[6)]	Свежее загрязнение Посуда и столовые приборы	Мойка, 60°C Ополаскивание	
Glass Care 45°	Обычная или небольшая загрязненность Тонкий фаянс и стекло	Мойка, 45°C Ополаскивания Сушка	
Rinse & Hold[7)]	Все	Предварительная мойка	

1) Данная программа обеспечивает наиболее практичное потребление воды и энергии при мытье посуды и столовых приборов обычного уровня загрязнения. (Это стандартная программа для тестирующих организаций).

2) Прибор самостоятельно определяет степень загрязненности и количество посуды в корзинах. Он автоматически регулирует температуру и количество воды, энергопотребление и продолжительность программы.

3) Данная программа позволяет мыть различные загрузки, степень загрязненности которых различается. В области нижней корзины обеспечивается более высокая температура и давление для мытья посуды высокой степени загрязненности (напр., кастрюль и сковород). В области верхней корзины обеспечивается более низкая температура и давление для мытья посуды обычной степени загрязненности (напр., стеклянной посуды).

4) Данная программа имеет фазу резкого повышения температуры для достижения повышенной гигиеничности. В ходе этапа ополаскивания температура достигает 70°C на период не менее 10 минут.

5) При выборе условия Быстрая функция XtraPower автоматически выключается.

6) Данная программа позволяет вымыть посуду со свежими загрязнениями. Программа обеспечивает хорошие результаты за короткое время.

7) Используйте эту программу для быстрого ополаскивания посуды. Это предотвратит прилипание к посуде остатков пищи и появление неприятных запахов.
Не используйте моющее средство с этой программой.

Показатели потребления

Программа [1)]	Продолжительность (мин)	Энергопотребление (кВт·ч)	Расход воды (л)
ECO 50°	195	0.82	10.2
AutoFlex 45°-70°	40 - 150	0.6 - 1.4	7 - 14
FlexiWash 50°-65°	130 - 140	1.3 - 1.5	14 - 15
Intensive 70°	150 - 160	1.4 - 1.6	13 - 15
1 Hour 55°	55 - 65	1.0 - 1.2	10 - 11

Программа 1)	Продолжительность (мин)	Энергопотребление (кВт·ч)	Расход воды (л)
Quick Plus 60°	30	0.8	9
Glass Care 45°	70 - 80	0.8 - 0.9	11 - 12
Rinse & Hold	14	0.1	4

1) Указанные показатели могут изменяться в зависимости от давления и температуры воды, напряжения в электросети, выбранных функций и количества посуды.

Информация для тестирующих организаций
Для запроса всей информации, необходимой для тестирования производительности, обращайтесь по электронной почте:
info.test@dishwasher-production.com
Запишите номер изделия (PNC), который находится на табличке с техническими данными.

5. РЕЖИМЫ

5.1 Меню режимов

Меню	Подменю	Описание режима
AutoOpen	Вкл Выкл	Этот режим дает хорошие результаты сушки при пониженном энергопотреблении. См. соответствующий раздел данной Главы.
XtraPower	Вкл Выкл	Данный режим увеличивает давление воды в ходе предварительной мойки и основной мойки на 40%. Это дает очень хорошие результаты мойки даже при высокой загрязненности загрузки.
Задать MyFavourite	На дисплее отобразится меню программ.	Эта функция позволяет выбрать и записать в память наиболее часто используемую программу. См. соответствующий раздел данной Главы.
Время	Выбор часов и минут.	Установка времени суток.
Сигнал окончания	Вкл Выкл	Включение звукового сигнала по окончании работы программы Заводская настройка: Выкл .
Громкость	Доступны уровни от 0 до 10.	Регулировка громкости звуковых сигналов. Уровень 0: звук выключен.
Яркость	Доступны уровни от 1 до 9.	Увеличение или уменьшение яркости подсветки дисплея.

Меню	Подменю	Описание режима
Контрастность	Доступны уровни от 1 до 9.	Увеличение или уменьшение контрастности сообщений на фоне дисплея.
Жесткость воды	Доступны уровни от 1 до 10.	Настройка электронной регулировки уровня жесткости смягчителя для воды.
Языки	Для выбора доступны несколько языков.	Выбор языка для сообщений, выводимых на дисплей. Заводская настройка: английский язык.
Дисплей на полу	Для выбора доступно несколько цветов. Выкл	Выбор цвета Time Beam.
Сброс настроек	Сброс Отмена	Восстановление заводских настроек.
Multitab	Вкл Выкл Вкл+ополаскиватель	Включайте данную функцию только в случае использования комбинированного таблетированного моющего средства. См. соответствующий раздел данной Главы.

Сохранение программы MyFavourite

Прибор позволяет сохранить вместе с программой набор применимых к ней режимов. Для этого следует выбрать требуемые режимы перед сохранением самой программы.
В память можно занести только одну программу за раз. Новая настройка удаляет предыдущую.
Использование отсрочки пуска одновременно с программой MyFavourite невозможно.

1. Вызовите меню Режимы .
2. Перейдите к пункту Задать MyFavourite .
3. Нажмите на **OK**. На дисплее отобразится меню программ.
4. Нажатием на одну из кнопок навигации выберите программу.
5. Чтобы подтвердить выбор, нажмите на **OK**.

Multitab

Данная функция прекращает подачу ополаскивателя и соли. После этого сообщения о необходимости заполнения ополаскивателем и солью на дисплее появляться не будут.
Продолжительность работы программы может увеличиваться.

- Вкл : функция Multitab включена.
- Выкл : функция Multitab выключена.
- Вкл+ополаскиватель : включена функция Multitab и дозатор ополаскивателя.

AutoOpen

Функция включается автоматически при выборе программы ECO 50°.
Выбор этой функции одновременно с другими программами невозможен.

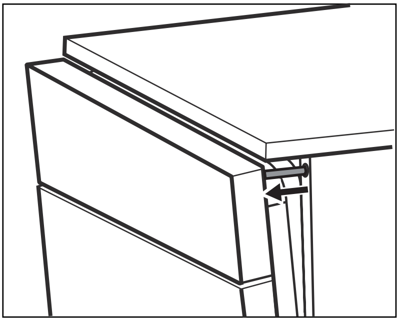

- В ходе этапа сушки прибор открывает дверцу и держит ее приоткрытой.
- По окончании программы дверца закрывается обратно. Прибор автоматически выключается.

ПРЕДУПРЕЖДЕНИЕ!
Не пытайтесь закрыть дверцу прибора, когда он держит ее приоткрытой. Это может привести к повреждению прибора.

При необходимости отключить функцию AutoOpen сделайте это, воспользовавшись меню режимов.
В этом случае энергопотребление данной программы возрастет.

6. ПЕРЕД ПЕРВЫМ ИСПОЛЬЗОВАНИЕМ

1. Включите прибор нажатием на кнопку «Вкл/Выкл».
2. Выбор языка. Язык по умолчанию – английский.
   - Чтобы подтвердить выбор английского языка, нажмите на OK.
   - Нажмите на одну из кнопок навигации для выбора другого языка, а затем нажмите на OK для подтверждения сделанного выбора.
3. Установка времени суток. Чтобы подтвердить выбор, нажмите на OK.
4. Убедитесь, что установленные настройки смягчителя для воды соответствуют уровню жесткости воды в Вашем регионе. В противном случае настройте смягчитель для воды. Обратитесь в местную службу водоснабжения, чтобы узнать уровень жесткости воды в Вашей местности.
5. Наполните емкость для соли.
6. Наполните дозатор ополаскивателя.
7. Откройте водопроводный кран.
8. В приборе могут быть посторонние вещества, оставшиеся после его производства. Для их удаления следует запустить программу мойки. Не используйте моющее средство и не загружайте корзины.

6.1 Настройка устройства для смягчения воды

Жесткость воды				Настройка смягчителя для воды	
Градусы по немецкому стандарту (°dH)	Градусы по французскому стандарту (°fH)	ммоль/л	Градусы шкалы Кларка	Вручную	Электронным способом
51 - 70	91 - 125	9.1 - 12.5	64 - 88	2 1)	10
43 - 50	76 - 90	7.6 - 9.0	53 - 63	2 1)	9
37 - 42	65 - 75	6.5 - 7.5	46 - 52	21)	8

Жесткость воды				Настройка смягчителя для воды	
Градусы по немецкому стандарту (°dH)	Градусы по французскому стандарту (°fH)	ммоль/л	Градусы шкалы Кларка	Вручную	Электронным способом
29 - 36	51 - 64	5.1 - 6.4	36 - 45	2[1]	7
23 - 28	40 - 50	4.0 - 5.0	28 - 35	2[1]	6
19 - 22	33 - 39	3.3 - 3.9	23 - 27	2[1]	5[1]
15 - 18	26 - 32	2.6 - 3.2	18 - 22	1	4
11 - 14	19 - 25	1.9 - 2.5	13 - 17	1	3
4 - 10	7 - 18	0.7 - 1.8	5 - 12	1	2
< 4	< 7	< 0.7	< 5	1[2]	1[2]

1) Заводская установка.

2) Не используйте соль при таком уровне.

Смягчитель для воды необходимо настроить вручную и электронным способом.

Настройка вручную

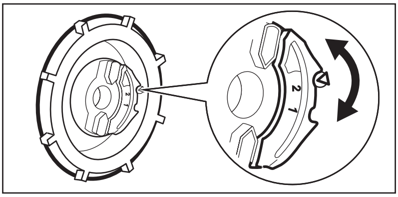

Переведите переключатель жесткости воды в положение 1 или 2.

Электронная настройка

Откройте меню функций и задайте настройку смягчителя для воды в соответствии с таблицей жесткости воды. См. Таблицу меню функций.

6.2 Заполнение емкости для соли

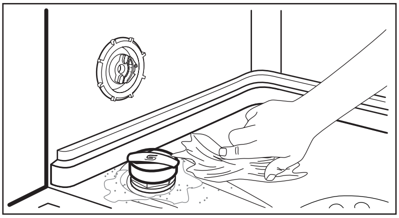

1. Поверните крышку против часовой стрелки и откройте емкость для соли.
2. Налейте в емкость для соли 1 л воды (только перед первым использованием).
3. Насыпьте посудомоечную соль в емкость для соли.
4. Уберите соль вокруг отверстия емкости для соли.
5. Чтобы закрыть емкость для соли, поверните крышку по часовой стрелке.

ПРЕДУПРЕЖДЕНИЕ!
При заполнении емкости для соли из нее может вылиться вода с солью. Существует опасность коррозии. Для того, чтобы ее предотвратить, после заполнения емкости для соли запустите любую программу.

Когда будет необходимо заполнить емкость для соли, на дисплее отобразится соответствующее сообщение. Во время работы программы сообщение пропадает с дисплея.

6.3 Заполнение дозатора ополаскивателя

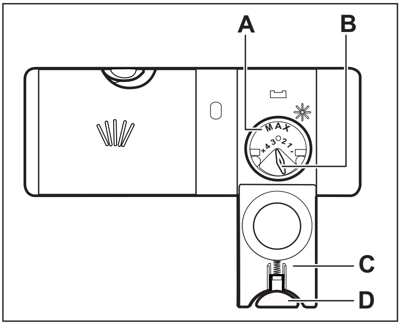

1. Нажмите на кнопку снятия блокировки (D), чтобы открыть крышку (C).
2. Наполните дозатор ополаскивателя (A), не превышая отметку «Макс».
3. Во избежание избыточного пенообразования удалите пролившийся ополаскиватель тканью, хорошо впитывающей жидкость.
4. Закройте крышку. Убедитесь, что кнопка блокировки защелкнулась.

Селектор количества выдаваемого ополаскивателя (B) позволяет выбрать от 1 (минимальное количество) до 4 (максимальное количество).

Когда будет необходимо заполнить дозатор ополаскивателя, на дисплее отобразится соответствующее сообщение. Во время работы программы сообщение пропадает с дисплея.

7. ЕЖЕДНЕВНОЕ ИСПОЛЬЗОВАНИЕ

1. Откройте водопроводный вентиль.
2. Включите прибор нажатием на кнопку «Вкл/Выкл».
   - Если на дисплее отображается сообщение о необходимости добавить соль, заполните емкость для соли.
   - Если на дисплее отображается сообщение о необходимости добавить ополаскиватель, заполните дозатор ополаскивателя.
3. Загрузите корзины.
4. Добавьте моющее средство.
   - В случае использования комбинированного таблетированного моющего средства включите функцию Multitab.
5. Выберите подходящую программу мойки в соответствии с типом загрузки и степенью ее загрязненности.

7.1 Использование моющего средства

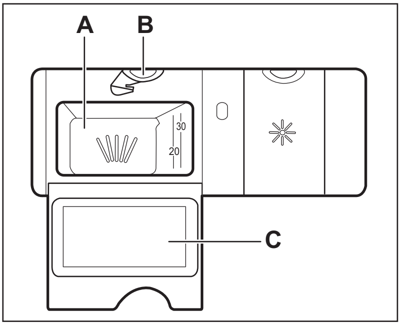

1. Нажмите на кнопку снятия блокировки (B), чтобы открыть крышку (C).
2. Заполните дозатор (A) моющим средством.
3. При использовании программы, включающей стадию предварительной мойки, поместите немного моющего средства на внутреннюю сторону дверцы прибора.
4. При использовании таблетированного моющего средства положите таблетку в дозатор моющего средства (A).
5. Закройте крышку. Убедитесь, что кнопка блокировки защелкнулась.

7.2 Настройка и запуск программы

Функция Auto Off

Для снижения энергопотребления эта функция автоматически отключает прибор через несколько минут в следующих случаях:

- Дверца не была закрыта для запуска программы.
- Работа программы завершена.

Запуск программы

1. Откройте водопроводный кран.
2. Включите прибор нажатием на кнопку «Вкл/Выкл».
3. Выберите применимые режимы.
4. Задайте программу.
   - Нажимая на одну из кнопок навигации, прокрутите список программ задайте нужную программу. Чтобы подтвердить выбор, нажмите на OK.
   - Для выбора программы MyFavourite на несколько секунд нажмите на OK. На дисплее появляется сообщение, подтверждающее выбор программы MyFavourite.
5. Закройте дверцу прибора. Начнется выполнение программы.
   - Если установлена функция «Отсрочка пуска» при закрывании дверцы прибора начинается обратный отсчет. После завершения обратного отсчета произойдет запуск программы.

Открывание дверцы во время работы прибора

Открывание дверцы приводит к остановке работы прибора. При закрывании дверцы работа продолжается с момента, на котором она была прервана.

Как отменить отсрочку пуска во время обратного отсчета

1. Откройте дверцу прибора.
2. Нажмите на Program.

3. На дисплее отобразится сообщение Отменить мойку? .
4. Нажмите на одну из кнопок навигации, чтобы выбрать пункт « Стоп » и отменить отсрочку пуска, или выберите пункт « Возобновить », чтобы продолжить обратный отсчет. Если Вы решите продолжить обратный отсчет, закройте дверцу прибора.

При отмене отсрочки пуска необходимо заново задать программу.

Как отменить выполняющуюся программу

1. Откройте дверцу прибора.
2. Нажмите на **Program**.
3. На дисплее отобразится сообщение Отменить мойку? .
4. Нажмите на одну из кнопок навигации, чтобы выбрать пункт « Стоп » и отменить программу, или выберите пункт « Возобновить », чтобы продолжить выполнение программы. Если Вы решите, что прибор должен продолжить выполнение программы, закройте дверцу прибора.

Убедитесь в наличии моющего средства в дозаторе моющего средства перед запуском новой программы.

По окончании программы

TimeBeam отображает **0:00** и **CLEAN**.

1. Выключите прибор нажатием на кнопку «Вкл/Выкл» или дождитесь, пока функция Auto Off не выключит прибор автоматически.
2. Закройте водопроводный вентиль.

Важно

- Прежде чем доставать посуду из прибора, дайте ей остыть. Горячую посуду легко повредить.
- Вначале вынимайте посуду из нижней корзины, а затем из верхней.
- На боковых стенках и на дверце прибора может быть вода. Нержавеющая сталь охлаждается быстрее, чем посуда.

8. УКАЗАНИЯ И РЕКОМЕНДАЦИИ

8.1 Смягчитель для воды

Жесткая вода имеет высокое содержание минералов, которые могут привести к повреждению прибора и неудовлетворительным результатам мойки. Смягчитель для воды нейтрализует действие этих минералов. Посудомоечная соль обеспечивает чистоту и хорошее состояние смягчителя для воды. Важно правильно выбрать уровень настройки для смягчителя для воды. Это гарантия того, что смягчитель для воды будет использовать верное соотношение посудомоечной соли и воды.

8.2 Использование соли, ополаскивателя и моющего средства

- Используйте только соль, ополаскиватель и моющее средство для посудомоечных машин. Другие продукты могут привести к повреждению прибора.
- На этапе сушки ополаскиватель помогает высушить посуду без потеков и пятен.
- Комбинированное таблетированное моющее средство содержит моющее средство, ополаскиватель и другие добавки. Убедитесь, что таблетированное средство подходит для жесткости воды в Вашем регионе. Воспользуйтесь инструкциями на упаковке продуктов.

  Если требуется использовать таблетированные средства, которые не соответствуют текущей жесткости воды, можно также использовать посудомоечную соль. Сначала включите функцию Multitab , а затем настройте смягчитель для воды в соответствии с жесткостью воды в Вашем регионе и используйте посудомоечную соль.
- Таблетированные моющие средства не успевают полностью раствориться при использовании коротких программ. Для того, чтобы избежать образование на посуде осадка из моющего средства, рекомендуется использовать таблетки с длинными программами.

Не превышайте указанную дозировку моющего средства. См. инструкции на упаковке моющего средства.

8.3 Что делать, если необходимо прекратить использование комбинированного таблетированного моющего средства

1. Установите смягчитель для воды на максимальное значение.
2. Убедитесь, что емкость для соли и дозатор ополаскивателя заполнены.
3. Не загружая в прибор моющее средство и посуду, запустите самую короткую программу, включающую этап ополаскивания.
4. Настройте смягчитель для воды в соответствии с жесткостью воды в Вашем регионе.
5. Задайте дозировку ополаскивателя.

8.4 Загрузка корзин

Примеры загрузки корзин Вы найдете в прилагаемой брошюре.

- Используйте прибор только для мытья принадлежностей, пригодных для мытья в посудомоечных машинах.
- Не загружайте в прибор изделия из дерева, кости, алюминия, олова и меди.
- Не помещайте в прибор предметы, которые могут впитывать воду (губки, бытовые ткани).
- Удалите остатки пищи с посуды.
- Для более легкого удаления пригоревших продуктов оставьте кастрюли и сковороды на некоторое время в воде перед тем, как загружать их в прибор.
- Загружайте полые предметы (чашки, стаканы и сковороды) отверстием вниз.
- Убедитесь, что столовые приборы и тарелки не слиплись. Размещайте ложки вперемежку с другими столовыми приборами.
- Проверьте, чтобы стаканы не соприкасались друг с другом
- Загружайте мелкие предметы в корзину для столовых приборов.
- Легкие предметы укладывайте в верхнюю корзину. Убедитесь, что они не двигаются.
- Прежде чем запускать программу, убедитесь, что разбрызгиватели могут свободно вращаться.

8.5 Перед запуском программы

Убедитесь, что:

- Фильтры очищены и установлены должным образом.
- Разбрызгиватели не засорены.
- Посуда правильно загружена в корзины.
- Выбранная программа соответствует типу посуды и степени ее загрязненности.
- Использовано подходящее количество моющего средства.
- Посудомоечная машина заправлена солью и ополаскивателем (если не используется комбинированное таблетированное моющее средство).
- Крышка емкости для соли плотно закрыта.

9. УХОД И ОЧИСТКА

ВНИМАНИЕ!
Перед выполнением операций по чистке и уходу выключите прибор и извлеките вилку сетевого шнура из розетки.

Грязные фильтры засоренность разбрызгивателей приводит к ухудшению качества мойки.
Периодически проверяйте состояние фильтров и, при необходимости, проводите их очистку.

9.1 Очистка фильтров

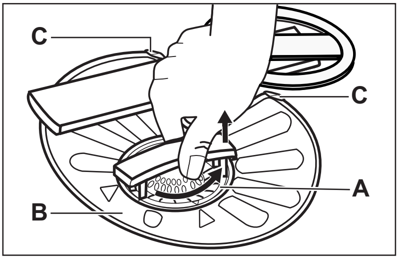

1. Поверните фильтр (A) против часовой стрелки и извлеките его.

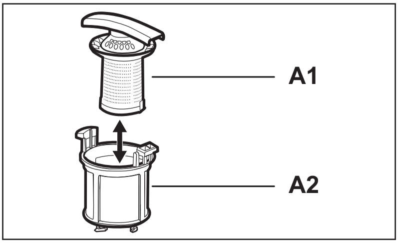

2. Для разборки фильтра (A) потянув, разделите (A1) и (A2).
3. Извлеките фильтр (B).
4. Промойте фильтры водой.
5. Установите фильтр (B) в исходное положение. Убедитесь, что он правильно вставлен в две направляющие (C).

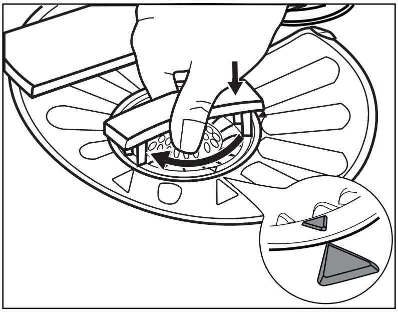

6. Соберите фильтр (A) и установите его на его место в фильтр (B). Поверните по часовой стрелке до щелчка.

Неверная установка фильтров может привести к неудовлетворительным результатам мойки и повреждению прибора.

9.2 Чистка разбрызгивателей

Не снимайте разбрызгиватели.
Если отверстия разбрызгивателей засорились, удалите частицы грязи с помощью предмета с тонким кончиком (зубочисткой).

Используйте только нейтральные моющие средства. Не используйте абразивные средства, царапающие губки и растворители.

9.3 Очистка наружных поверхностей

Протрите прибор мягкой влажной тряпкой.

10. ПОИСК И УСТРАНЕНИЕ НЕИСПРАВНОСТЕЙ

Прибор не запускается или останавливается во время работы.
Выдается прерывистый звуковой сигнал.

Перед тем, как обращаться в сервисный центр, для разрешения проблемы воспользуйтесь данной информацией.

В ряде неисправностей на дисплее высвечивается сообщение, а Time Beam отображает код неисправности.

Дисплей	Time Beam	Неисправность
Внимание: залить воду невозможно.	i10	В прибор не поступает вода.
Внимание: машина не сливает воду.	i20	Прибор не сливает воду.
Внимание: сработала система защиты от перелива.	i30	Сработала система защиты от перелива.

⚠ **ВНИМАНИЕ!**
Перед выполнением проверки выключите прибор.

Неисправность	Возможное решение
Прибор не включается.	Убедитесь, что вилка сетевого шнура вставлена в розетку электропитания.
	Убедитесь, что предохранитель на электрощите не поврежден.
Программа не запускается.	Убедитесь, что дверца прибора закрыта.
	Нажмите на **OK** .
	Если задана функция «Отсрочка пуска», отмените отсрочку или дождитесь окончания обратного отсчета.
В прибор не поступает вода.	Убедитесь, что водопроводный кран открыт.
	Убедитесь, что давление в водопроводной сети не понижено. Для получения сведений об этом обратитесь в местную службу водоснабжения.
	Убедитесь, что водопроводный кран не засорен.
	Убедитесь, что фильтр наливного шланга не засорен.
	Убедитесь, что наливной шланг не перекручен и не передавлен.
Прибор не сливает воду.	Убедитесь, что сливная труба не засорена.
	Убедитесь, что сливной шланг не перекручен и не передавлен.
Сработала система защиты от перелива.	Закройте водопроводный вентиль и обратитесь в сервисный центр.

После выполнения проверки включите прибор. Выполнение программы продолжится с того момента, на котором она была прервана. Если неисправность появится снова, обратитесь в сервисный центр.
Если на дисплее отображаются другие сообщения, обратитесь в сервисный центр.

10.1 Если результаты мойки и сушки неудовлетворительны

Белесые потеки или синеватый налет на стеклянной посуде и тарелках.

- Слишком большое количество выдаваемого ополаскивателя. Уменьшите уровень дозатора ополаскивателя.

- Было добавлено слишком большое количество моющего средства.

Пятна и потеки на стекле и посуде.

- Недостаточное количество выдаваемого ополаскивателя. Увеличьте уровень дозатора ополаскивателя.
- Причиной может быть качество моющего средства.

Посуда осталась мокрой

- Была выбрана программа без этапа сушки или с этапом сушки при низкой температуре.
- Дозатор ополаскивателя пуст.
- Причиной может быть качество ополаскивателя.
- Причиной может быть качество комбинированного таблетированного моющего средства. Попробуйте таблетки другого производителя или включите дозатор ополаскивателя и используйте ополаскиватель одновременно с комбинированным таблетированным моющим средством.

Другие возможные причины приведены в Главе «УКАЗАНИЯ И РЕКОМЕНДАЦИИ».

10.2 Включение дозатора ополаскивателя

1. Выберите пункт Multitab в меню режимов, а затем выберите Вкл+ополаскиватель .
2. Задайте дозировку ополаскивателя.
3. Наполните дозатор ополаскивателя.

11. ТЕХНИЧЕСКИЕ ДАННЫЕ

Габаритные размеры	Ширина / высота / глубина (мм):	596 / 818 - 898 / 550
Подключение к электросети	См. табличку с техническими данными.	
	Напряжение	220-240 В
	Частота	50 Гц
Давление в водопроводной сети	Мин. / макс. (бар / МПа)	(0.5 / 0.05) / (8 / 0.8)
Водоснабжение [1]	Холодная или горячая вода[2]	макс. 60°C
Вместимость	Комплектов посуды	12
Потребляемая мощность	При оставлении во включенном состоянии	0.10 Вт
	В выключенном состоянии	0.10 Вт

1) Присоедините наливной шланг к водопроводному крану с резьбой 3/4".

2) Если горячая вода подается из системы, использующей альтернативные источники энергии (например, солнечные панели или ветрогенераторы), подключайте прибор к водопроводу горячей воды, чтобы снизить потребление энергии.

12. ОХРАНА ОКРУЖАЮЩЕЙ СРЕДЫ

Материалы с символом ♲ следует сдавать на переработку. Положите упаковку в соответствующие контейнеры для сбора вторичного сырья.
Принимая участие в переработке старого электробытового оборудования, Вы

помогаете защитить окружающую среду и здоровье человека. Не выбрасывайте вместе с бытовыми отходами бытовую технику, помеченную символом . Доставьте изделие на местное предприятие по переработке вторичного сырья или обратитесь в свое муниципальное управление.

ME10

Дата производства данного изделия указана в серийном номере (serial number), где первая цифра номера соответствует последней цифре года производства, вторая и третья цифры номера – порядковому номеру недели. Например, серийный номер 11012345 означает, что изделие произведено на десятой неделе 2011 года.

ЗМІСТ

1. ІНСТРУКЦІЇ З ТЕХНІКИ БЕЗПЕКИ 39
2. ОПИС ВИРОБУ 41
3. ПАНЕЛЬ КЕРУВАННЯ 42
4. ПРОГРАМИ 43
5. ФУНКЦІЇ 45
6. ПЕРЕД ПЕРШИМ КОРИСТУВАННЯМ 47
7. ЩОДЕННЕ КОРИСТУВАННЯ 49
8. ПОРАДИ І РЕКОМЕНДАЦІЇ 51
9. ДОГЛЯД ТА ЧИСТКА 52
10. УСУНЕННЯ ПРОБЛЕМ 53
11. ТЕХНІЧНА ІНФОРМАЦІЯ 55

МИ ПРО ВАС ДУМАЄМО

Дякуємо за покупку приладу Electrolux. Ви обрали продукт, який втілює в собі десятки років професійного досвіду та інновацій. Оригінальний та стильний, він був розроблений з думкою про вас. Тому щоразу, коли ви ним користуєтесь, ви можете бути впевнені в отриманні гарних результатів.

Ласкаво просимо в світ Electrolux.

Звертайтеся на наш веб-сайт:

Поради з використання, брошури, інструкції з усунення несправностей, сервісна інформація:
www.electrolux.com

Зареєструйте виріб, щоб отримати покращене обслуговування:
www.electrolux.com/productregistration

Придбання приладдя, витратних матеріалів та оригінальних запчастин для вашого приладу:
www.electrolux.com/shop

РОБОТА З КЛІЄНТАМИ ТА СЕРВІСНЕ ОБСЛУГОВУВАННЯ

Рекомендується використовувати оригінальні запчастини.
При звертанні до сервісного центру необхідно мати наступну інформацію.
Її можна знайти на табличці з технічними даними. Модель, номер виробу, серійний номер.

Увага! Важлива інформація з техніки безпеки.

Загальна інформація та рекомендації

Екологічна інформація

Може змінитися без оповіщення.

1. ІНСТРУКЦІЇ З ТЕХНІКИ БЕЗПЕКИ

Перед установкою та експлуатацією приладу слід уважно прочитати інструкцію користувача. Виробник не несе відповідальності за пошкодження, що виникли через неправильне встановлення або експлуатацію. Інструкції з користування приладом слід зберігати з метою користування в майбутньому.

1.1 Безпека дітей і вразливих осіб

Попередження!
Існує ризик задушення і травмування, у тому числі з серйозними тривалими наслідками.

- Не дозволяйте користуватися приладом особам, у т. ч. дітям, з обмеженими фізичними або розумовими здібностями чи недостатнім досвідом і знаннями. При користуванні приладом такі особи мають перебувати під наглядом або виконувати вказівки відповідальної за їх безпеку людини.
- Не дозволяйте дітям гратися з приладом.
- Пакувальні матеріали слід тримати в недоступному для дітей місці.
- Усі миючі засоби слід тримати в недоступному для дітей місці.
- Не допускайте дітей та домашніх тварин до відчинених дверцят приладу.

1.2 Установка

- Повністю зніміть упаковку.
- Не встановлюйте і не використовуйте пошкоджений прилад.
- Не встановлюйте та не користуйтеся приладом у приміщеннях, де температура опускається нижче 0°C.
- Дотримуйтеся інструкцій зі встановлення, що постачаються разом із приладом.
- Переконайтеся, що конструкції, під якими і біля яких установлений прилад, є стійкими й безпечними.

Підключення до електромережі

Попередження!
Існує небезпека пожежі й ураження електричним струмом.

- Прилад повинен бути заземленим.
- Переконайтеся, що електричні параметри на табличці з технічними даними відповідають параметрам електромережі. У разі невідповідності слід звернутися до електрика.
- Завжди користуйтеся правильно встановленою протиударною розеткою.
- Не використовуйте розгалужувачі, перехідники й подовжувачі.
- Під час встановлення приладу пильнуйте, щоб не пошкодити кабель живлення і штепсель. Якщо кабель електроживлення необхідно замінити, цю процедуру мають виконувати фахівці з нашого Центру технічного обслуговування.
- Вмикайте штепсель у розетку лише після завершення установки. Переконайтесь, що після установки є вільний доступ до розетки електроживлення.
- Не тягніть за кабель живлення, щоб відключити прилад від електромережі. Тягніть тільки за штепсельну вилку.
- Не торкайтеся кабелю живлення чи штепсельної вилки вологими руками.
- Цей прилад відповідає директивам ЄЕС.

Підключення до водопроводу

- Стежте за тим, щоб не пошкодити водяні шланги.
- Перш ніж підключити прилад до нових труб або до труб, які впродовж тривалого часу не використовувалися, зачекайте, поки потік води стане прозорим.
- При першому користуванні приладом переконайтеся, що ніде не витікає вода.
- Наливний шланг оснащено запобіжним клапаном та каналом із кабелем живлення.

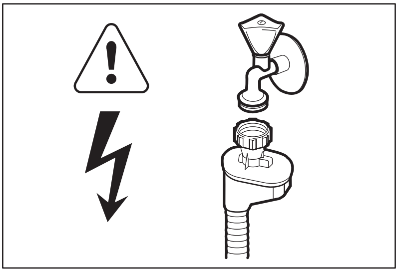

Попередження!
Висока напруга.

- У разі пошкодження наливного шланга негайно вийміть штепсельну вилку з розетки. Для заміни наливного шланга звертайтеся до сервісного центру.

1.3 Користування

- Цей прилад призначений для використання у побутових та аналогічних сферах, наприклад:
  – на кухнях магазинів, офісів та інших робочих установ;
  – на фермах;
  – клієнтами готелів, мотелів та інших житлових приміщень;
  – в установах, що пропонують напівпансіон.

Попередження!
Існує небезпека травмування, опіків, ураження електричним струмом і пожежі.

- Не змінюйте технічні характеристики приладу.
- Ножі та інші гострі прибори потрібно класти до кошика для столових приборів гострим кінцем донизу або горизонтально.
- Щоб не перечепитися через дверцята приладу, не залишайте їх відчиненими без нагляду.
- Не сідайте і не ставайте на відкриті дверцята.
- Миючі засоби для посудомийної машини є небезпечними. Дотримуйтеся інструкцій з безпеки, що зазначені на упаковці миючого засобу.
- Не пийте воду із приладу, а також не грайтеся цією водою.
- Не виймайте посуд із приладу до завершення програми. На посуді може залишатися миючий засіб.
- Із приладу може вийти гаряча пара, якщо відчинити дверцята під час виконання програми.
- Не кладіть займисті речовини чи предмети, змочені в займистих речовинах, усередину приладу, поряд з ним або на нього.
- Не використовуйте воду з пульверизатора або пар для чищення приладу.

1.4 Внутрішнє освітлення

Щоб замінити внутрішнє освітлення, зверніться до сервісного центру.

1.5 Утилізація

Попередження!
Існує небезпека травмування або задушення.

- Відключіть прилад від електромережі.
- Відріжте кабель живлення і викиньте його.
- Зніміть дверний замок, щоб уникнути запирання дітей і домашніх тварин у приладі.

Цей продукт по змісту небезпечних речовин відповідає вимогам Технічного регламенту обмеження використання деяких небезпечних речовин в електричному та електронному обладнанні (постанова Кабінета Міністрів України №1057 від 3 грудня 2008р.)

2. ОПИС ВИРОБУ

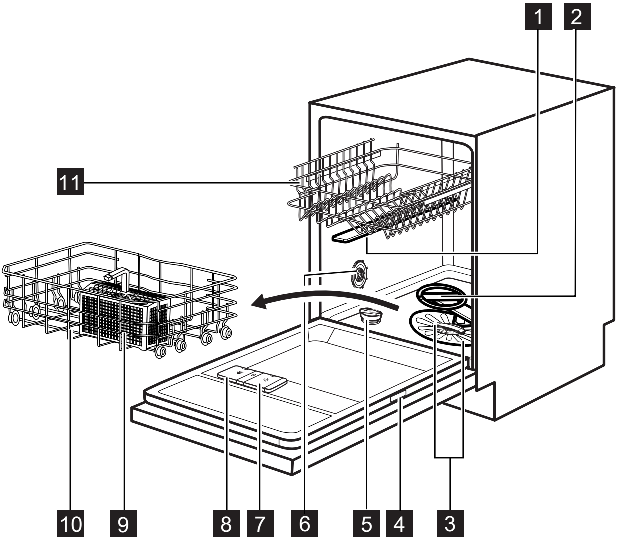

1	Верхній розпилювач	7	Дозатор ополіскувача
2	Нижній розпилювач	8	Дозатор миючого засобу
3	Фільтри	9	Кошик для столових приборів
4	Табличка з технічними даними	10	Нижній кошик
5	Контейнер для солі	11	Верхній кошик
6	Перемикач рівня жорсткості води		

2.1 TimeBeam

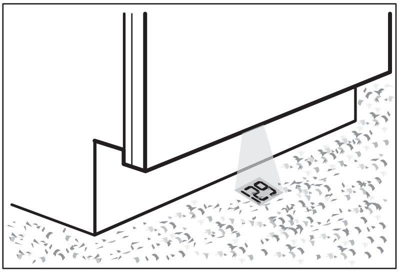

TimeBeam – це дисплей, який відображається на підлозі під дверцятами приладу.

- У разі запуску програми відображається тривалість виконання цієї програми.
- Коли виконання програми завершено, загораються індикатори **0:00** і **CLEAN**.
- У разі відкладеного пуску загорається таймер зворотного відліку та значок **DELAY**.
- У разі поломки приладу загорається код попередження.

Цей прилад обладнаний внутрішнім освітленням, яке вмикається під час відкривання дверцят та вимикається при їх закриванні.

3. ПАНЕЛЬ КЕРУВАННЯ

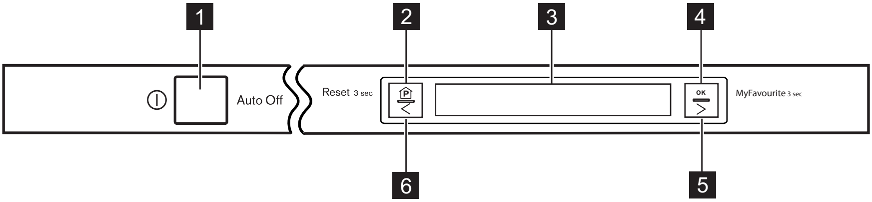

1 Кнопка увімкнення/вимкнення

2 Кнопка **Program**

3 Дисплей

4 Кнопка **OK**

5 Кнопка навігації

6 Кнопка навігації

3.1 Дисплей

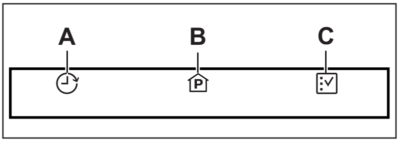

Дисплей містить 3 зони. Натисніть одну з кнопок навігації, доки зона, в якій ви бажаєте працювати, не буде підсвічена.

Зона Delay start (A)

Можна відкласти запуск програми на термін від 1 до 24 годин.

Якщо разом із програмою потрібно встановити функції, це треба зробити до початку налаштування відкладеного запуску.
За допомогою функції MyFavourite неможливо встановити відкладений запуск.

Як користуватися функцією відкладеного запуску

1. Натисніть одну з кнопок навігації, щоб обрати цю зону.
2. Натисніть **OK**. На дисплеї відображається меню програми.
3. Натисніть одну з кнопок навігації, щоб вибрати програму.
4. Для підтвердження натисніть **OK**. На дисплеї відображається 3 стовпчики:
   - Delay : у цьому стовпчику відображається кількість годин, на яку відкладено запуск.
   - Start : у цьому стовпчику відображається час початку програми.
   - End : у цьому стовпчику відображається час завершення програми.
5. Натисніть кнопку навігації праворуч, щоб встановити відкладений запуск. Коли кількість годин збільшується, час у колонках Start і End оновлюється. Щоб зменшити кількість годин, натисніть кнопку навігації ліворуч.
6. Для підтвердження натисніть **OK**.
7. Закрийте дверцята, щоб розпочати зворотний відлік часу, на який було відкладено запуск. Після закінчення зворотного відліку програма запуститься автоматично.

Зона Programs (B)

Ця зона дисплея містить меню з програмами та тривалість роботи кожної програми. Ця зона обирається автоматично, коли вмикається прилад

Встановлення програми

1. Якщо цю зону не обрано автоматично, натисніть **Programs**.
2. Натисніть **OK**. На дисплеї відображається меню програми.
3. Натисніть одну з кнопок навігації, щоб вибрати програму.
4. Для підтвердження натисніть **OK**.
5. Закрийте дверцята; розпочнеться виконання програми.

Зона Options (C)

Якщо разом із програмою потрібно встановити функції, це треба зробити до початку налаштування програми.

Як налаштовувати функцію

1. Натисніть одну з кнопок навігації, щоб обрати цю зону.
2. Натисніть OK. На дисплеї відображається меню функцій.
3. Натисніть одну з кнопок навігації, щоб подивитися перелік функцій.
4. Натисніть OK, щоб підтвердити вибір та відкрити підменю.
5. Натисніть одну з кнопок навігації, щоб обрати нову умову для функції.
6. Для підтвердження натисніть OK.
7. На дисплеї знову з'являться 3 зони. Якщо потрібно встановити іншу функцію, повторіть процедуру.

4. ПРОГРАМИ

Функція TimeSaver

Ця функція також підвищує тиск і температуру води. Фази миття та сушіння скорочуються. Загальна тривалість виконання програми зменшується приблизно на 50%. Результати миття будуть такими самими, як і в нормальному режимі роботи програми. Результати сушіння можуть погіршитися.
Коли ви обираєте програму, що працює з цією функцією, ви маєте можливість увімкнути або вимкнути цю функцію.

1. Перейдіть до зони Programs .
2. Натисніть OK. На дисплеї відображається меню програми.
3. Натисніть одну з кнопок навігації, щоб вибрати програму.
   - Коли функція TimeSaver поширюється на програму, на дисплеї відображається наступна умова:
     - Fast : після підтвердження цієї умови буде увімкнено функцію TimeSaver .
     - Normal : після підтвердження цієї умови буде вимкнено функцію TimeSaver .
4. Натисніть OK для підтвердження вибору.

Якщо необхідно встановити фунцію TimeSaver з програмою ECO 50°, спершу необхідно вимкнути яункцію AutoOpen.

Програма	Ступінь забруднення Тип завантаження	Фази програми	Функції
ECO 50°1)	Середній ступінь забруднення Посуд і столові прибори	Попереднє миття Миття за температури 50°C Ополіскування Сушіння	AutoOpen
AutoFlex 45°-70°2)	Усі Посуд, столові прибори, каструлі та сковороди	Попереднє миття Миття за температури від 45°C до 70°C Ополіскування Сушіння	
FlexiWash 50°-65° 3)	Різний ступінь забруднення Посуд, столові прибори, каструлі та сковороди	Попереднє миття Миття за температури 50°C і 65°C Ополіскування Сушіння	

Програма	Ступінь забруднення Тип завантаження	Фази програми	Функції
Intensive 70°[4)]	Сильне забруднення Посуд, столові прибори, каструлі та сковороди	Попереднє миття Миття за температури 70°C Ополіскування Сушіння	XtraPower[5)]
1 Hour 55°	Середній ступінь забруднення Посуд і столові прибори	Миття за температури 55°C Ополіскування	
Quick Plus 60°[6)]	Свіже забруднення Посуд і столові прибори	Миття за температури 60°C Ополіскування	
Glass Care 45°	Середнє або незначне забруднення Тонкий фаянсовий або порцеляновий посуд, скляний посуд	Миття за температури 45°C Ополіскування Сушіння	
Rinse & Hold[7)]	Усі	Попереднє миття	

1) Ця програма забезпечує найефективніше споживання води й електроенергії при митті посуду і столових приборів із середнім ступенем забруднення. (Це стандартна програма для дослідницьких установ).

2) Прилад автоматично визначає ступінь забруднення та кількість посуду в кошиках. Він автоматично регулює температуру й об’єм води, рівень споживання електроенергії і тривалість програми.

3) Ця програма допоможе вимити різноманітний посуд із різними ступенями забруднення. У нижньому кошику використовується вища температура та вищий тиск води, що дає змогу вимити посуд із значним забрудненням (наприклад, каструлі та сковороди). У верхньому кошику використовується нижча температура та нижчий тиск води, що дає змогу вимити посуд із середнім ступенем забруднення (наприклад, скляний посуд).

4) З міркувань гігієни ця програма виконує ополіскування за високої температури. Під час фази полоскання впродовж принаймні 10 хвилин підтримується температура 70°C.

5) Якщо обрано умову Fast , функція XtraPower вимикається автоматично.

6) За допомогою цієї програми можна мити посуд зі свіжим забрудненням. Вона забезпечує добрі результати миття за короткий час.

7) Ця програма використовується для швидкого полоскання посуду. У такий спосіб можна уникнути прилипання залишків їжі до посуду та появи неприємного запаху з приладу.
Не використовуйте миючий засіб для цієї програми.

Показники споживання

Програма[1)]	Тривалість (хв.)	Електроенергія (кВт-год)	Вода (л)
ECO 50°	195	0.82	10.2
AutoFlex 45°-70°	40 - 150	0.6 - 1.4	7 - 14
FlexiWash 50°-65°	130 - 140	1.3 - 1.5	14 - 15
Intensive 70°	150 - 160	1.4 - 1.6	13 - 15
1 Hour 55°	55 - 65	1.0 - 1.2	10 - 11

Програма[1]	Тривалість (хв.)	Електроенергія (кВт-год)	Вода (л)
Quick Plus 60°	30	0.8	9
Glass Care 45°	70 - 80	0.8 - 0.9	11 - 12
Rinse & Hold	14	0.1	4

1) Показники споживання і тривалість програми залежать від тиску й температури води, коливання напруги в електромережі, вибраних функцій та кількості посуду.

Інформація для дослідницьких установ
Для отримання необхідної інформації щодо тестових процедур зверніться за адресою електронної пошти:
info.test@dishwasher-production.com
Вкажіть номер виробу (PNC), зазначений на табличці.

5. ФУНКЦІЇ

5.1 Меню функцій

Меню	Підменю	Опис функції
AutoOpen	On Off	Ця функція забезпечує хороші результати сушіння за меншого енергоспоживання. Зверніться до відповідного розділу цієї глави.
XtraPower	On Off	Ця функція збільшує тиск води під час фази попереднього миття та миття на 40%. Також ця функція забезпечує відмінний результат миття в разі значного забруднення.
Set MyFavourite	На дисплеї відображається меню програми.	За допомогою цієї функції можна вибрати та запам’ятати програму, що часто використовується. Зверніться до відповідного розділу цієї глави.
Time	Встановіть години й хвилини.	Встановіть час доби.
End sound	On Off	Встановіть звуковий сигнал завершення програми. Заводська настройка: Off .
Volume	Передбачено від 0 до 10 рівнів.	Налаштуйте гучність звукових сигналів. Рівень 0: звук вимкнено.
Brightness	Передбачено від 1 до 9 рівнів.	Збільшення або зменшення яскравості дисплея.

Меню	Підменю	Опис функції
Contrast	Передбачено від 1 до 9 рівнів.	Збільшення або зменшення контрастності між повідомленнями та дисплеєм.
Water hardness	Передбачено від 1 до 10 рівнів.	Налаштування рівня пристрою для пом’якшення води.
Languages	Можна вибирати різні мови.	Оберіть мову повідомлень, які відображаються на дисплеї. Заводська настройка: Англійська.
Display on floor	Можна вибирати різні кольори. Off	Встановіть колір Time Beam.
Reset settings	Reset Cancel	Відновлення заводських налаштувань.
Multitab	On Off On + Rinse Aid	Вмикайте цю функцію тільки в разі використання комбінованого таблетованого миючого засобу. Зверніться до відповідного розділу цієї глави.

Збереження програми MyFavourite

Разом із програмою можна зберігати відповідні функції, у цьому разі встановіть функції перед збереженням програми.
Можна зберегти в пам’яті тільки 1 програму.
Нове налаштування скасовує попереднє.
Неможливо відкласти запуск програми MyFavourite.

1. Відкрийте меню Options .
2. Перейдіть до пункту Set MyFavourite .
3. Натисніть OK. На дисплеї відображається меню програми.
4. Натисніть одну з кнопок навігації, щоб вибрати програму.
5. Для підтвердження натисніть OK.

Multitab

Ця функція припиняє використання ополіскувача та солі. Відповідні повідомлення щодо заповнення зникають.

Тривалість програми може збільшитися.

- On : Multitab активовано.
- Off : Multitab деактивовано.
- On + Rinse Aid : Multitab і дозатор ополіскувача увімкнено.

AutoOpen

Ця функція автоматично активується при виборі програми ECO 50°.
Неможливо вибрати цю функцію з іншими програмами.

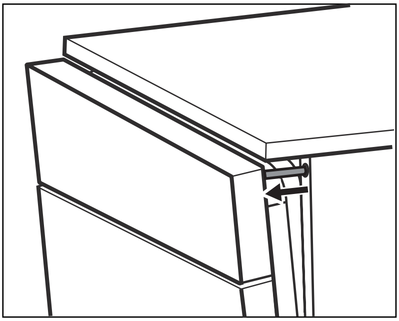

- Коли активна фаза сушіння, пристрій відкриває дверцята і тримає їх відчиненими.
- Наприкінці програми дверцята приладу знову закриваються. Прилад вимикається автоматично.

Обережно!
Не намагайтеся закрити дверцята приладу, які втримуються відчиненими. Це може пошкодити прилад.

Вимкнути функцію AutoOpen можна через меню функцій.
У цьому стані програма споживає більше електроенергії.

6. ПЕРЕД ПЕРШИМ КОРИСТУВАННЯМ

1. Для увімкнення приладу натисніть кнопку увімкнення/вимкнення.
2. Оберіть мову. Мовою за промовчанням є англійська.
   - Щоб підтвердити вибір англійської мови, натисніть OK.
   - Натисніть одну з кнопок навігації, щоб обрати іншу мову, а потім натисніть OK для підтвердження.
3. Встановіть час доби. Для підтвердження натисніть OK.
4. Перевірте, чи відповідає встановлений рівень пом’якшувача жорсткості води у вашій місцевості. За потреби відрегулюйте пом’якшувач води. Щоб дізнатися, яка жорсткість води у вашій місцевості, зверніться у службу водопостачання.
5. Покладіть сіль у контейнер для солі.
6. Заповніть дозатор ополіскувача.
7. Відкрийте водопровідний кран.
8. У приладі можуть бути сторонні речовини, що залишилися у процесі виробництва. Запустіть програму, щоб їх видалити. Не застосовуйте миючий засіб і не завантажуйте кошики.

6.1 Налаштування пристрою для пом'якшення води

Жорсткість води				Пом'якшувач води налаштування	
Німецька градуси (°dH)	Французька градуси (°fH)	ммоль/л	Кларк градуси	Вручну	Електроніка
51 - 70	91 - 125	9.1 - 12.5	64 - 88	2 1)	10
43 - 50	76 - 90	7.6 - 9.0	53 - 63	2 1)	9
37 - 42	65 - 75	6.5 - 7.5	46 - 52	2 1)	8
29 - 36	51 - 64	5.1 - 6.4	36 - 45	2 1)	7
23 - 28	40 - 50	4.0 - 5.0	28 - 35	2 1)	6

Жорсткість води				Пом'якшувач води налаштування	
Німецька градуси (°dH)	Французька градуси (°fH)	ммоль/л	Кларк градуси	Вручну	Електроніка
19 - 22	33 - 39	3.3 - 3.9	23 - 27	2 [1]	5 [1]
15 - 18	26 - 32	2.6 - 3.2	18 - 22	1	4
11 - 14	19 - 25	1.9 - 2.5	13 - 17	1	3
4 - 10	7 - 18	0.7 - 1.8	5 - 12	1	2
< 4	< 7	< 0.7	< 5	1 [2]	1 [2]

1) Заводська настройка.

2) Не використовуйте сіль на цьому рівні.

Ви повинні налаштувати пом’якшувач води вручну або за допомогою електроніки.

Ручне регулювання

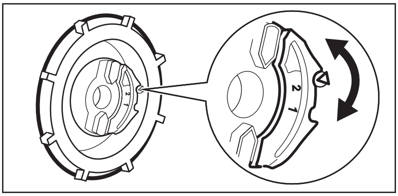

Поверніть перемикач рівня жорсткості води в положення 1 або 2.

Електронне регулювання

Відкрийте меню функцій і згідно з таблицею жорсткості води встановіть рівень пом’якшення води. Зверніться до таблиці меню функцій.

6.2 Додавання солі в контейнер для солі

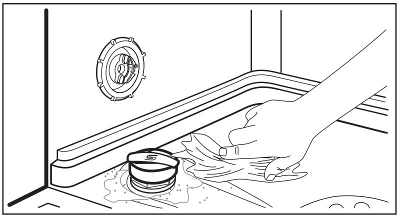

1. Поверніть кришечку проти годинникової стрілки і відкрийте контейнер для солі.
2. Налийте 1 літр води в контейнер для солі (лише перший раз).
3. Заповніть контейнер сіллю для посудомийної машини.
4. Приберіть сіль із поверхні навколо отвору контейнера.
5. Закрийте контейнер для солі, повернувши кришечку за годинниковою стрілкою.

Обережно!
Вода і сіль можуть перелитися з контейнера для солі під час наповнення. Існує ризик корозії. Щоб запобігти цьому, запустіть програму після наповнення контейнера для солі.

Коли потрібно заповнити контейнер для солі, на дисплеї з’являється повідомлення. Коли виконується програма, повідомлення не відображається.

6.3 Заповнення дозатора ополіскувача

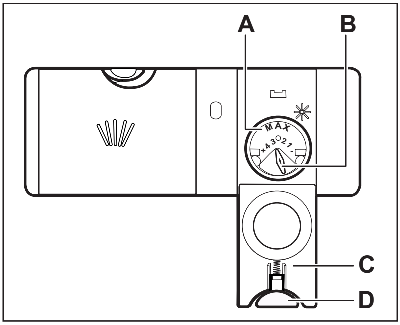

1. Натисніть кнопку (D), щоб відкрити кришку (C).
2. Наповніть дозатор ополіскувача (A), не перевищуючи позначки «max».
3. Якщо ополіскувач розлився, витріть його ганчіркою, що добре вбирає рідину. Це дозволить уникнути утворення надмірної піни.
4. Закрийте кришку. Переконайтеся, що кнопка розблокування стала на місце.

Ви можете повернути регулятор дозування (B) у положення між 1 (найменша кількість) і 4 (найбільша кількість).

Коли потрібно заповнити дозатор ополіскувача, на дисплеї з’являється повідомлення. Коли виконується програма, повідомлення не відображається.

7. ЩОДЕННЕ КОРИСТУВАННЯ

1. Відкрийте водопровідний кран.
2. Для увімкнення приладу натисніть кнопку увімкнення/вимкнення.

- Якщо на дисплеї відображається повідомлення про сіль, заповніть контейнер сіллю.
- Якщо на дисплеї відображається повідомлення про ополіскувач, заповніть дозатор ополіскувачем.

3. Завантажте посуд у кошики.
4. Додайте миючий засіб.
   - Якщо ви застосовуєте комбіновані таблетовані миючі засоби, потрібно увімкнути функцію Multitab.
5. Установіть і запустіть програму, що відповідає типу посуду та ступеню його забруднення.

7.1 Користування миючим засобом

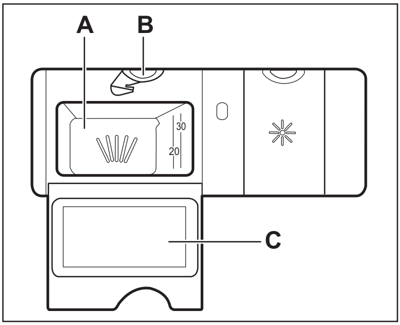

1. Натисніть кнопку (B), щоб відкрити кришку (C).
2. Додайте миючий засіб у дозатор (A) .
3. Якщо програма передбачає фазу попереднього миття, помістіть невелику кількість миючого засобу на внутрішню частину дверцят приладу.
4. У разі використання таблетованого миючого засобу покладіть таблетку в дозатор (A).
5. Закрийте кришку. Переконайтеся, що кнопка розблокування стала на місце.

7.2 Встановлення і запуск програми

Функція Auto Off

З метою зменшення споживання електроенергії ця функція автоматично вимикає прилад через декілька хвилин, після того як:

- дверцята не були зачинені для запуску програми;
- програма завершилася.

Запуск програми

1. Відкрийте водопровідний кран.
2. Для увімкнення приладу натисніть кнопку увімкнення/вимкнення.
3. Встановіть відповідні функції.
4. Оберіть програму.
   - Натисніть одну з кнопок навігації, щоб переглянути меню програм і встановити програму. Для підтвердження натисніть OK.
   - Якщо необхідно запустити програму MyFavourite, натисніть і утримуйте OK упродовж декількох секунд. На дисплеї відображається повідомлення з підтвердженням, що програму MyFavourite встановлено.
5. Зачиніть дверцята приладу. Програма запуститься.
   - Якщо було налаштовано відкладений запуск, то після зачинення дверцят приладу розпочинається зворотний відлік часу. Після закінчення зворотного відліку програма запуститься автоматично.

Відкривання дверцят під час роботи приладу

Якщо відчинити дверцята, прилад зупиняє роботу. Після закривання дверцят прилад поновлює роботу програми з того моменту, коли її було перервано.

Скасування відкладеного запуску під час зворотного відліку

1. Відчиніть дверцята приладу.
2. Натисніть Program.
3. На дисплеї відображається Cancel washing ?
4. Натисніть одну з кнопок навігації і виберіть Stop , щоб скасувати відкладений запуск, або Resume , щоб продовжити зворотний відлік. Якщо ви вирішили продовжити зворотний відлік, зачиніть дверцята приладу.

У разі скасування відкладеного запуску необхідно повторно вибрати програму.

Скасування програми, що виконується

1. Відчиніть дверцята приладу.
2. Натисніть **Program**.
3. На дисплеї відображається Cancel washing ?
4. Натисніть одну з кнопок навігації і виберіть Stop , щоб скасувати програму, або Resume , щоб продовжити виконання програми. Якщо ви вирішили продовжити виконання програми, зачиніть дверцята приладу.

Перед запуском нової програми переконайтеся, що в дозаторі миючого засобу є миючий засіб.

Після завершення програми

TimeBeam показує **0:00** і **CLEAN**.

1. Натисніть кнопку увімкнення/вимкнення або почекайте, доки функція Auto Off вимкне прилад.
2. Перекрийте водопровідний кран.

Важливо.

- Дайте посуду охолонути, перш ніж виймати його з приладу. Гарячий посуд можна легко розбити.
- Спершу вийміть посуд із нижнього, а потім із верхнього кошика.
- На стінках і дверцятах приладу може бути вода. Іржостійка сталь холоне швидше, ніж посуд.

8. ПОРАДИ І РЕКОМЕНДАЦІЇ

8.1 Пом’якшувач води

У жорсткій воді міститься велика кількість мінералів, що можуть зашкодити приладу і спричинити негативний результат миття. Пом'якшувач води нейтралізує ці мінерали.
Сіль для посудомийної машини підтримує пом'якшувач води в чистоті і доброму стані. Важливо налаштувати правильний рівень пом’якшувача води. Завдяки цьому пом'якшувач води застосовує відповідну кількість солі для посудомийної машини та води.

8.2 Використання солі, ополіскувача та миючого засобу

- Використовуйте сіль, ополіскувач і миючий засіб, призначені лише для посудомийних машин. Інші засоби можуть пошкодити прилад.
- Під час останньої фази полоскання ополіскувач допомагає висушити посуд, не залишаючи розводів і плям.
- Комбіновані таблетовані миючі засоби містять миючий засіб, ополіскувач та інші додаткові агенти. Перевірте, чи таблетований засіб відповідає жорсткості води у вашій місцевості. Прочитайте інструкції на упаковці продукту.

  Якщо потрібно використовувати ці таблетовані засоби з водою, яка не має відповідного рівня жорсткості, також слід використовувати сіль для посудомийної машини. Спочатку увімкніть функцію Multitab , а потім налаштуйте пом’якшувач води з урахуванням жорсткості води у вашій місцевості та скористайтеся сіллю для посудомийної машини.
- Таблетований миючий засіб не розчиняється повністю, якщо використовуються короткі програми. Щоб запобігти утворенню залишків миючого засобу на столовому посуді, рекомендується використовувати таблетовані засоби для тривалих програм.

Використовуйте мінімально необхідну кількість миючого засобу. Див. інструкції на упаковці миючого засобу.

8.3 Що робити, якщо потрібно припинити використання комбінованого таблетованого миючого засобу

1. Встановіть налаштування пом’якшувача води на найвищий рівень.
2. Переконайтеся, що контейнер для солі та дозатор ополіскувача заповнені.

3. Запустіть найкоротшу програму з фазою ополіскування без миючого засобу та без посуду.
4. Скоригуйте рівень пристрою для пом'якшення води з урахуванням жорсткості води у вашому регіоні.
5. Відрегулюйте дозування ополіскувача.

8.4 Завантаження посуду в кошики

Ознайомтеся із прикладами завантаження посуду в кошики, що зазначені в інформаційному листі з комплекту.

- Прилад призначено для миття лише посуду, що підходить для посудомийних машин.
- Забороняється мити в посудомийній машині вироби з дерева, рогу, алюмінію, олова й міді.
- Забороняється класти у прилад речі, що вбирають вологу (губки, ганчірки).
- Видаліть із посуду рештки їжі.
- Щоб полегшити видалення пригорілих залишків їжі, замочіть каструлі та сковорідки у воді, перш ніж класти їх у прилад.
- Предмети, що мають заглиблення (напр., чашки, склянки та миски), ставте отвором донизу.
- Подбайте, щоб столові прибори і посуд не злипалися. Кладіть ложки серед інших гострих приборів.
- Подбайте про те, щоб склянки не стикалися з іншими склянками.
- Маленькі предмети кладіть у кошик для столових приборів.
- Легкі предмети кладіть у верхній кошик. Подбайте про те, щоб предмети не рухалися.
- Перед запуском програми переконайтеся, що розпилювачі можуть вільно обертатися.

8.5 Перед запуском програми

Переконайтеся, що:

- Фільтри очищені та правильно встановлені.
- Розпилювачі не забиті.
- Посуд у кошиках розташований правильно.
- Програма відповідає типу завантаження та ступеню забруднення.
- Використовується правильна кількість миючого засобу.
- Наявні сіль і ополіскувач для посудомийних машин (якщо лише не використовуються комбіновані таблетовані миючі засоби).
- Кришка контейнера для солі щільно закрита.

9. ДОГЛЯД ТА ЧИСТКА

Попередження!
Перш ніж виконувати технічне обслуговування, вимкніть прилад і вийміть вилку з розетки.

Брудні фільтри і забиті розпилювачі понижують результати миття. Регулярно перевіряйте їх і чистьте за необхідності.

9.1 Чищення фільтрів

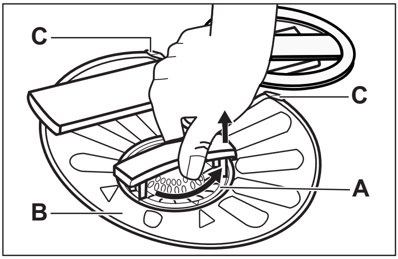

1. Поверніть фільтр (A) проти годинникової стрілки і зніміть його.

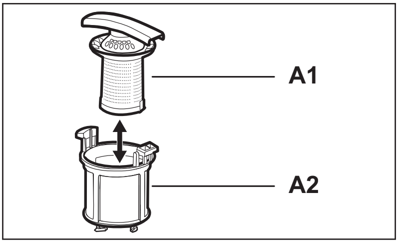

2. Щоб розібрати фільтр (A), роз'єднайте частини (A1) і (A2).
3. Вийміть фільтр (B).
4. Промийте фільтри водою.
5. Встановіть фільтр (B) у початкове положення. Переконайтеся, що його правильно вставлено під двома напрямними (C).

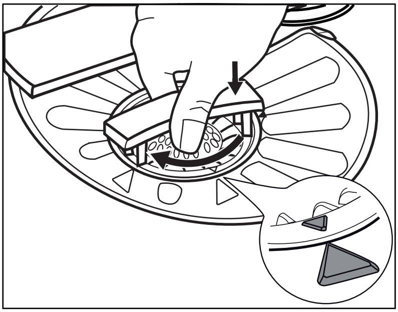

6. Зберіть фільтр (A) і вставте його у фільтр (B). Поверніть його за годинниковою стрілкою до фіксації.

Неправильне встановлення фільтрів може спричинити незадовільні результати миття і пошкодження приладу.

9.2 Чищення розпилювачів

Не знімайте розпилювачі.
Якщо отвори розпилювачів забилися, видаліть рештки бруду за допомогою загостреного предмета.

9.3 Чищення ззовні

Протріть прилад вологою м'якою ганчіркою.
Застосовуйте лише нейтральні миючі засоби.
Не застосовувати абразивні продукти, абразивні серветки чи розчинники.

10. УСУНЕННЯ ПРОБЛЕМ

Прилад не запускається або зупиняється під час роботи.
Лунає переривчастий звуковий сигнал.
Перш ніж звертатися до сервісного центру, ознайомтеся з наступною інформацією щодо усунення несправностей.

У разі виникнення деяких проблем на дисплеї з'являється повідомлення, а Time Beam показує код несправності.

Дисплей	Time Beam	Несправність
Attention: no intake of water possible.	,i10	Прилад не заповнюється водою.
Attention: water is not draining.	,i20	Прилад не зливає воду.
Attention: The anti flood system has been activated.	,i30	Працює пристрій, що запобігає переливанню води.

Попередження!
Вимкніть прилад, перш ніж виконувати перевірку.

Несправність	Можливе рішення
Прилад не вмикається.	Переконайтеся, що кабель живлення підключений до електромережі.
	Переконайтеся, що на щитку немає пошкоджених запобіжників.
Програма не запускається.	Переконайтеся, що дверцята приладу зачинені.
	Натисніть OK .
	Якщо встановлено відкладений запуск, скасуйте його або зачекайте завершення зворотного відліку.
Прилад не заповнюється водою.	Переконайтеся, що водопровідний кран відкритий.
	Переконайтеся, що тиск води не є занадто низьким. Щоб отримати цю інформацію, зверніться до місцевої водопровідної служби.
	Переконайтеся, що водопровідний кран не засмічений.
	Переконайтеся, що фільтр у шлангу подачі води не засмічений.
	Переконайтеся, що шланг подачі води не має перегинів.
Прилад не зливає воду.	Переконайтеся, що зливний отвір не засмічений.
	Переконайтеся, що зливний шланг не має перегинів.
Працює пристрій, що запобігає переливанню води.	Закрийте водопровідний кран і зверніться до сервісного центру.

Після перевірки увімкніть прилад. Виконання програми продовжується з того моменту, коли вона була перервана.
Якщо проблема виникає знову, зверніться до сервісного центру.
Якщо з’являються інші повідомлення, звертайтеся до сервісного центру.

10.1 Якщо результати миття та сушіння незадовільні

На склянках та іншому посуді наявні смуги білуватого кольору або синюватий наліт.

- Надто велике дозування ополіскувача. Зменште рівень ополіскувача за допомогою регулятора.
- Надто багато миючого засобу.

Плями та сліди від води на склянках і іншому посуді

- Недостатнє дозування ополіскувача. Збільште рівень ополіскувача за допомогою регулятора.
- Проблема може бути спричинена якістю миючого засобу.

Посуд вологий

- Програма не включає фази сушіння, або вибрана низька температура сушіння.
- Дозатор ополіскувача порожній.
- Проблема може бути спричинена якістю ополіскувача.
- Проблема може бути спричинена якістю комбінованого таблетованого миючого засобу. Спробуйте використати засіб іншого виробника або активуйте дозатор миючого засобу, так щоб ополіскувач використовувався разом із комбінованим таблетованим миючим засобом.

Див. розділ «ПОРАДИ ТА ПІДКАЗКИ», щоб дізнатися про інші можливі причини.

10.2 Активація дозатора ополіскувача

1. В меню фунцій виберіть Multitab, а потім On + Rinse Aid .
2. Відрегулюйте дозування ополіскувача.
3. Заповніть дозатор ополіскувача.

11. ТЕХНІЧНА ІНФОРМАЦІЯ

Габарити	Ширина/висота/глибина (мм)	596 / 818 - 898 / 550
Підключення до електро-мережі	Див. табличку з технічними даним.	
	Напруга	220-240 В
	Частота струму	50 Гц
Тиск у мережі водопоста-чання	Мін/макс (бар/МПа)	(0.5 / 0.05) / (8 / 0.8)
Подача води [1]	Холодна або гаряча вода[2]	макс. 60°C
Ємність	Кількість комплектів посуду	12
Споживання енергії	Режим «Залишити увімкненим»	0.10 Вт
	Режим «Вимкнено»	0.10 Вт

1) Приєднайте шланг подачі води до водопровідного крана з різьбленням 3/4 дюйма.

2) Якщо гаряча вода нагрівається за допомогою альтернативних джерел енергії (наприклад, сонячних батарей або вітроелектростанцій), то використовуйте гарячу воду, щоб зменшити споживання електроенергії.

12. ОХОРОНА ДОВКІЛЛЯ

Здавайте на повторну переробку матеріали, позначені відповідним символом ♲ .

Викидайте упаковку у відповідні контейнери для вторинної сировини.
Допоможіть захистити навколишнє середовище та здоров'я інших людей і забезпечити вторинну переробку електричних і електронних приладів. Не викидайте прилади, позначені відповідним символом , разом з іншим домашнім сміттям. Поверніть продукт до заводу із вторинної переробки у вашій місцевості або зверніться до місцевих муніципальних органів влади.

www.electrolux.com/shop

117919241-B-422012